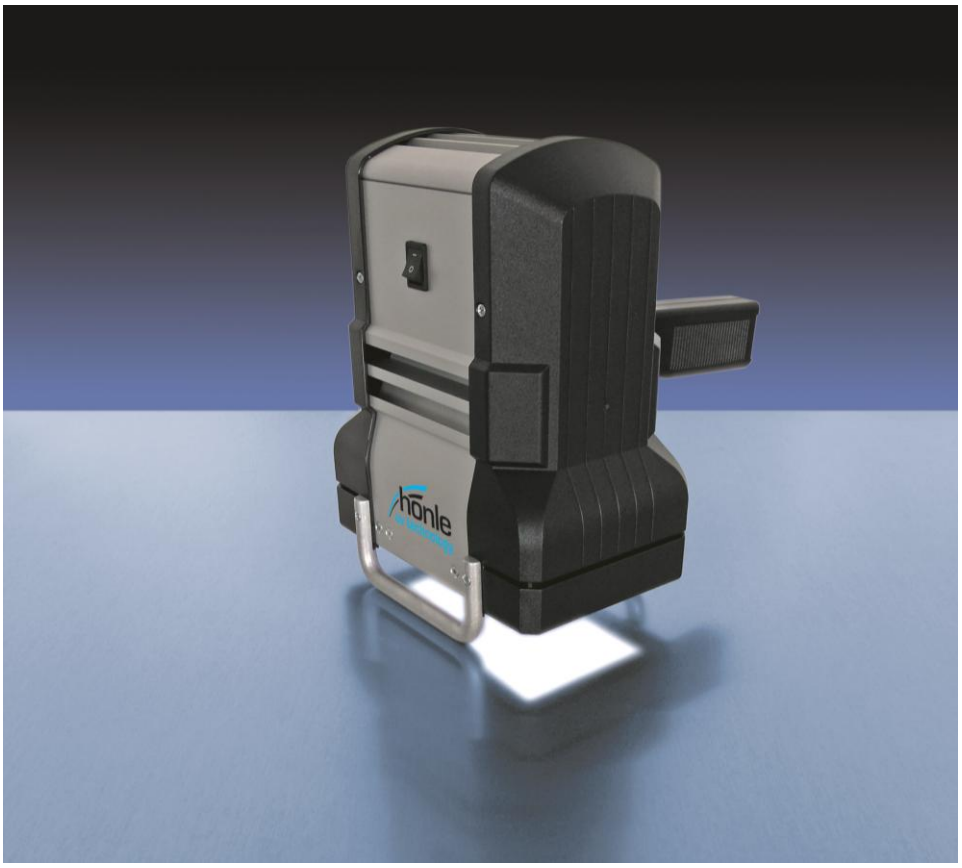

Notice d'utilisation

UVAHAND LED

Éditeur

Tous droits réservés
© Copyright : Dr. Hönle AG
Lochhamer Schlag 1,
82166 Gräfelfing / München

Imprimé en Allemagne, octobre 2016
Toute réimpression ou reproduction, même partielle, de la présente notice d'utilisation est interdite sans l'autorisation écrite de la société Dr. Hönle AG.

La reproduction, la diffusion ou l'enregistrement sur des supports de données, quelles qu'en soient la forme et la nature, non autorisés par la société Dr. Hönle AG seront considérés comme une violation du droit d'auteur en vigueur et fera l'objet de poursuites judiciaires. Nous nous réservons expressément le droit de procéder à des modifications techniques destinées à améliorer l'appareil décrit ou à augmenter le niveau de sécurité, même sans préavis.
Éditeur responsable du contenu : Dr. Hönle AG

Mise en page : Dr. Hönle AG

Table des matières

Avertissements et symboles du manuel d'utilisation 4

1. Description 5

1.1. Domaines d'application 5
1.2. Vue de l'appareil 5

2. Informations relatives à la sécurité 6

2.1. Consignes générales 6
2.2. Utilisation conforme 6
2.3. Garantie et responsabilité 7
2.4. Groupe de risque 8
2.5. Autocollants de sécurité sur l'appareil 8
2.6. Mesures organisationnelles 9
2.7. Consignes de sécurité informelles 9
2.8. Obligation du personnel 9
2.9. Dangers liés à l'appareil 9
2.10. Dangers liés à l'énergie électrique 10
2.11. Dangers thermiques 10
2.12. Risques liés au rayonnement 11
2.13. Risques liés aux gaz 12
2.14. Maintenance, entretien, résolution des pannes 12

3. Transport, stockage, livraison 13

4. Disposition, montage, mise en service et exploitation 14

4.1. Généralités 14
4.2. Mise en service 15
4.3. Allumer et éteindre l'UVAHAND LED 15

5. Entretien, maintenance et nettoyage 16

5.1. Maintenance 16
5.2. Entretien 16

6. Données de commande pour les appareils, les pièces de rechange et les accessoires 18

7. ERREURS 20

8. Caractéristiques techniques 21

8.1. Dimensions et poids 21
8.2. Caractéristiques électriques 21
8.3. Conditions ambiantes 21

Avertissements et symboles du manuel d'utilisation

Cette notice d'utilisation décrit l'UVAHAND LED, son utilisation et ses applications. Les consignes de sécurité et les avertissements expliquent la bonne manière de manipuler l'appareil et en toute sécurité.
Les symboles suivants se trouvent au niveau de toutes les consignes de sécurité/avertissements de cette notice d'utilisation lorsqu'il existe un danger pour les personnes. L'ajout d'un mot-clé signale la gravité des blessures potentielles.

Respectez exactement les indications et comportez dans ces cas avec une attention particulière afin d'exclure les accidents.

DANGER ! signale un danger immédiat. S'il n'est pas évité, la mort ou des blessures graves sont inévitables. Des dommages matériels sont possibles.

AVERTISSEMENT ! signale une situation potentiellement dangereuse. Si elle n'est pas évitée, la mort ou des blessures graves sont possibles. Des dommages matériels sont possibles.

ATTENTION ! signale une situation potentiellement dangereuse. Si elle n'est pas évitée, des blessures légères sont possibles.
Des dommages matériels sont possibles.

Les symboles utilisés ont la signification suivante :

Ce symbole signale une zone de danger

Ce symbole signale une surface chaude

Ce symbole signale une tension électrique dangereuse

Ce symbole signale un rayonnement UV

Vous trouverez les symboles suivants associés aux consignes d'utilisation optimales de l'appareil ou bien pour éviter de l'endommager. Il n'existe à ce niveau aucun risque pour les personnes. Sont également utilisés les mots d'avertissement **ATTENTION !** et **REMARQUE !** .

ATTENTION !
Ce symbole allié à un mot d'avertissement utilisé dans cette notice d'utilisation doit faire l'objet d'une attention particulière afin d'éviter que l'installation ne soit endommagée ou détruite.

REMARQUE !
Ce symbole accompagné du mot d'avertissement se trouve au niveau des remarques, des conseils d'application et des informations utiles.

1. Description

L'UVAHAND LED est une lampe UV portative à LED de haute intensité. Son rayonnement intense permet d'obtenir des résultats de production fiables en quelques secondes. La disposition des LED garantit en même temps une répartition homogène de l'intensité.

L'appareil est disponible dans les longueurs d'onde 365 et 405 nm +- 10 nm. Il est ainsi possible d'adapter la lampe portative à l'application voulue.

Domaines d'application

1.1. Domaines d'application

L'UVAHAND LED peut être utilisée notamment pour les applications suivantes :

- Durcissement de colles UV pour l'assemblage de verres, matières plastiques et métaux
- Durcissement de masses de scellement UV sur des composants électriques et électroniques
- Fabrication et réparation de pièces en plastique avec de la résine polyester durcissant aux UV
- Contrôle de particules en salle blanche
- Contrôle d'authenticité
- Essai de fluorescence lors du contrôle de qualité en construction mécanique ainsi que dans l'industrie de l'aéronautique, du textile et de l'imprimerie

1.2. Vue de l'appareil

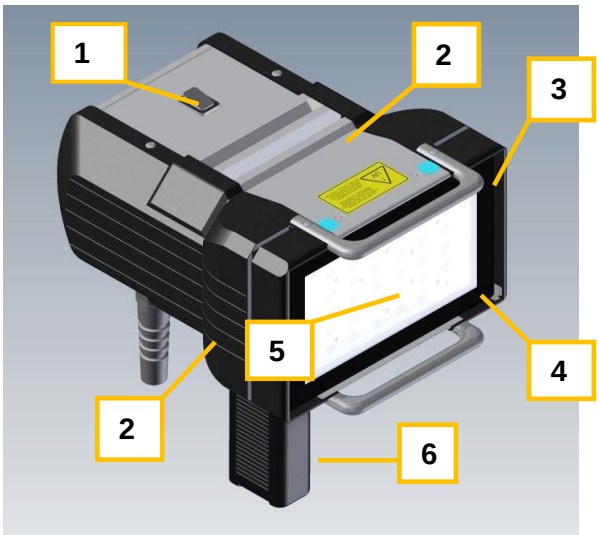

Fig. 1: UVAHAND LED - Vue de l'appareil

(1) Interrupteur MARCHE/ARRÊT

(2) Ouvertures de ventilation (face supérieure et face inférieure de l'appareil)

(3) Etrier d'écartement

(4) Surface de sortie de lumière à LED (avec unité de verre de protection)1

(5) Surface de réflecteur (derrière la vitre du verre de protection)

(6) Poignée ajustable à 90° ; poignée démontable pour une utilisation avec pied ou en intégration.

[1] Unité de verre de protection = vitre du verre de protection et cadre du verre de protection

2. Informations relatives à la sécurité

Informations générales

2.1. Consignes générales

- Il est indispensable de connaître toutes les consignes de sécurité fondamentales pour manipuler et utiliser l'UVAHAND LED en toute sécurité.
- Cette notice d'utilisation contient d'importantes consignes garantissant l'exploitation sûre de l'appareil.
- La notice d'utilisation, en particulier les consignes de sécurité, doit être observée par toutes les personnes qui travaillent sur l'appareil.
- Respecter également les règles et prescriptions de prévention des accidents applicables.
- L'exploitant contrôlera régulièrement la qualité du travail du personnel.
- Conformément aux consignes de sécurité sur le lieu de travail, l'exploitant est tenu d'effectuer une analyse des risques adéquate portant sur les dangers pouvant résulter de l'utilisation de l'UVAHAND LED.
- L'évaluation des risques doit garantir l'application de procédures de contrôle adaptées pour minimiser ou neutraliser ces risques. Les informations contenues dans cette notice d'utilisation peuvent servir à évaluer les risques.

Utilisation conforme

2.2. Utilisation conforme

- L'UVAHAND LED est une lampe UV portative à LED de haute intensité pour l'irradiation de surfaces (voir également paragraphe Domaines d'application, p. 5).
- Toute autre utilisation dépassant ce cadre est considérée comme non conforme et dangereuse.
- La UVAHAND LED ne doit pas être utilisée à des fins médicales ou thérapeutiques, pour le bronzage de la peau ou dans d'autres dispositifs médicaux.
- L'opérateur peut utiliser l'appareil uniquement s'il observe toutes les instructions d'utilisation fournies dans la présente notice d'utilisation.
- L'opérateur s'engage à effectuer les travaux de maintenance et d'entretien prescrits et à remplacer les pièces d'usure en cas de besoin.

Des directives internationales limitent l'exposition au rayonnement UV sur le poste de travail.

Documentation utile :

- ICNIRP Guidelines on limiting exposure (www.icnirp.de)
- NRPB Advice on protection (www.nrpb.org)

La conformité d'emploi comprend également :

- l'observation de toutes les consignes de la notice d'utilisation,
- le respect des travaux de maintenance et d'entretien,
- l'observation des consignes de sécurité générales et spécifiques mentionnées dans cette notice d'utilisation,
- le respect des prescriptions pertinentes en matière de prévention des accidents.

Remarque
La société Dr. Hönle AG décline toute responsabilité pour les dommages qui résulteraient d'une utilisation non conforme de l'appareil.

2.3. Garantie et responsabilité

Garantie et responsabilité

Les "Conditions générales de vente" de la société Dr. Hönle AG s'appliquent de manière générale. Elles sont mises à la disposition de l'utilisateur au plus tard à la signature du contrat. En cas de dommages corporels et matériels, les droits de garantie et de responsabilité sont exclus s'ils sont dus à l'une ou plusieurs des causes suivantes :

- Utilisation non conforme de l'UVAHAND LED
- Montage, mise en service et utilisation incorrects de l'UVAHAND LED
- Utilisation de l'UVAHAND LED lorsque les dispositifs de sécurité et de protection sont défectueux et/ou non opérationnels,
- Non-respect des informations fournies dans la notice d'utilisation en matière de sécurité, de transport, de stockage, de montage, de mise en service, d'exploitation et de maintenance de l'appareil,
- Modifications arbitraires de la construction de l'UVAHAND LED,
- Surveillance insuffisante des pièces de l'appareil exposées à l'usure,
- Réparations mal réalisées,
- Catastrophes, effet de corps étrangers ou cas de force majeure.

Groupe de risque

2.4. Groupe de risque

DANGER !
Un emploi non-conforme engendre un risque pour la santé de l'utilisateur ou de tiers (graves lésions de la peau ou brûlures des yeux) !

La UVAHAND LED entre dans le domaine d'application de la norme DIN EN 62471:2008 ("Sécurité photobiologique des lampes et des appareils utilisant des lampes").

Il s'agit ici d'un appareil du groupe de risque 2 pour lequel des mesures de sécurité particulières doivent être prises en compte.

Pour de plus amples informations, consultez la norme DIN EN correspondante.

La classification et la désignation correspondantes du groupe de risque sont indiquées sur l'appareil.

Cependant, la situation de montage, par ex. par des intégrations correspondantes ou en cas d'utilisation de l'appareil à une distance >200 mm, peut conduire à un groupe de risques nettement inférieur.

Comme pour tous les appareils entrant dans le champ d'application de la norme DIN EN 62471:2008, toute utilisation individuelle effectuée par l'utilisateur exige une classification correspondante selon la norme mentionnée.

Autocollants de sécurité sur l'appareil

2.5. Autocollants de sécurité sur l'appareil

Un autocollant de mise en garde contre les UV se trouve sur la face supérieure de l'UVAHAND LED (voir fig. ci-dessous). Si cet autocollant en venait à être recouvert ou à ne plus être reconnaissable pour toute autre raison, l'exploitant est responsable de l'apposition d'une consigne de sécurité adéquate dans la zone de travail.

2.6. Mesures organisationnelles

Mesures organisation-nelles

Le fonctionnement des dispositifs de sécurité doit être régulièrement contrôlé, notamment d'entamer les travaux et à chaque changement d'équipe. Vérifier la présence de dommages extérieurs.

2.7. Consignes de sécurité informelles

Mesures de sécurité informelles

En complément de la notice d'utilisation, mettre à disposition et observer les réglementations générales et locales sur la prévention des accidents et la protection de l'environnement.

2.8. Obligation du personnel

Obligation du personnel

Avant de commencer les travaux, les personnes chargées d'intervenir sur la UVAHAND LED s'engagent à :

- respecter les prescriptions sur la sécurité du travail et la prévention des accidents
- lire le chapitre consacré à la sécurité et les avertissements précisés dans cette notice d'utilisation et les respecter en permanence pendant le service
- Il faut en particulier observer les consignes de sécurité de la norme DIN EN 62471 : 2008 (« Sécurité photobiologique des lampes et systèmes d'éclairage »).

2.9. Dangers liés à l'appareil

Dangers liés à l'appareil

La UVAHAND LED intègre les dernières innovations techniques et a été conçue selon les normes de sécurité reconnues les plus récentes.

Néanmoins, certains risques peuvent survenir en cours de manipulation de l’appareil, par ex. :

- courant électrique
- rayonnement UV
- Danger thermique

L’appareil ne devra être utilisé que dans les conditions suivantes :

- Toujours tenir l'appareil de manière à ce que l'utilisateur et/ou d'autres personnes ne puissent être touchés par son rayonnement direct.
- En cas de besoin (dans le cas de surfaces fortement réfléchissantes), la protection contre le rayonnement dispersé indirect exige le port d'un équipement de protection personnel afin de préserver les yeux et la peau.
- Tous les points du chapitre sur l'utilisation conforme sont respectés.
- L'appareil se trouve dans un état irréprochable en ce qui concerne les techniques de sécurité

DANGER !
Toute utilisation non conforme peut mettre en danger la santé de l'utilisateur ou d'un tiers (lésions cutanées ou oculaires graves) !
De même, l'appareil ou d'autres équipements peuvent subir d'importants dégâts.

AVERTISSEMENT !
La source de rayonnement de l'UVAHAND LED émet des rayons UV. Voir également "Risques liés au rayonnement", p. 11.

Dangers émanant de l'électricité

2.10. Dangers liés à l'énergie électrique

Contrôler régulièrement l'équipement électrique de la UVAHAND LED.

Avant de commencer le travail,

- contrôler la présence de dommages apparents sur tous les composants de l'appareil,
- le parfait état de tous les branchements électriques.

Éliminer immédiatement tout raccord de câble desserré et remplacer tout câble endommagé

DANGER !
Tout contact électrique direct ou indirect est dangereux !

AVERTISSEMENT !
Raccorder l'UVAHAND LED uniquement sur des prises correctement installées avec conducteur de protection. En outre, alimenter l'UVAHAND LED uniquement avec la tension secteur spécifiée dans les caractéristiques techniques.

Dangers thermiques

2.11. Dangers thermiques

Lors de l'utilisation de l'UVAHAND LED, prendre impérativement les mesures de précaution suivantes :

- Lorsque l'appareil est en service, ne jamais toucher la vitre du verre de protection.
- Prévoir un emplacement sûr pour la lampe portative connectée.
- La lampe à main est équipée d'étriers d'écartement afin d'empêcher la destruction de la vitre du verre de protection du fait d'une accumulation de chaleur. Cependant, il ne faut jamais la poser sur une surface sensible aux températures ou inflammables.
- Respecter un écart par rapport aux objets inflammables d'au moins 1 m.
- Ne pas couvrir directement la surface de sortie de lumière LED.
- Ne pas utiliser l'UVAHAND LED dans les zones explosibles !

2.12. Risques liés au rayonnement

La source de rayonnement de l'UVAHAND LED émet des rayons UVA t de la lumière visible.

DANGER !
En cas de manipulation non-conforme, le rayonnement UV peut causer des lésions cutanées et oculaires ! Il peut causer de graves coups de soleil, un vieillissement prématuré de la peau, une conjonctivite et une rétinite, voire un cancer de la peau.

Au cours de l'utilisation de l'appareil, il est impératif d'observer les consignes suivantes :

- Toujours tenir ou monter l'UVAHAND LED de sorte que ni l'utilisateur ni d'autres personnes ne soient exposés à un rayonnement direct.
- Des matières plastiques absorbant les rayons UV ou des tôles peuvent être utilisées comme écran.
- Selon la surface des objets à irradier, en cas de besoin, porter un équipement de protection personnel pour préserver les yeux et la peau du rayonnement indirect.
- Les lunettes protectrices doivent être conformes à la norme EN 170 (transmission spectrale maximale (313 nm) 0,0003 %, (365 nm) 0,3%) et offrir une protection contre le rayonnement direct et latéral.
- Les gants de protection doivent présenter un facteur de protection solaire (FPS) de 30+. Le facteur de protection solaire (FPS) correspond à l'indice de protection des crèmes solaires.
- Les UV accélèrent le vieillissement des matériaux. Pour cette raison, remplacer l'équipement de protection s'il est endommagé ou présente des signes d'usure.
- Ne jamais regarder directement la lampe allumée.
- Ne pas utiliser l'UVAHAND LED sans vitre du verre de protection ou avec une vitre du verre de protection endommagée.

ATTENTION !
Le rayonnement UV peut endommager les composants électroniques. Si des pièces de ce type sont utilisées à proximité de l'UVAHAND LED, par ex EPROM, il faut les protéger contre le rayonnement UV.

ATTENTION !
Le rayonnement UV accélère le vieillissement des matériaux. Protéger les objets et les surfaces sensibles aux UV.

REMARQUE !
Les équipements de protection sont répertoriés dans le chapitre "Données pour la commande d'appareils, de pièces de rechange et d'accessoires".

Risques liés aux gaz

2.13. Risques liés aux gaz

Lors de l'irradiation de matériaux avec l'UVAHAND LED, des vapeurs chimiques peuvent se former dans certaines circonstances.

- Observer les fiches de données de sécurité des matériaux exposés.
- Respecter les dispositions relatives aux matières dangereuses sur le lieu de travail.
- Au début du travail, contrôler l'air sur le lieu de travail. Si c'est le cas, installer un dispositif de ventilation et d'aspiration.
- Au besoin, porter une protection respiratoire pendant le travail.
- Les colles durcissant aux UV utilisées habituellement ne dégagent pas de vapeurs lors de l'irradiation avec l'UVAHAND LED.

Maintenance, entretien, élimination des pannes

2.14. Maintenance, entretien, résolution des pannes

Au chapitre « Entretien, maintenance et nettoyage ; Maintenance », sont décrits tous les travaux de maintenance nécessaires. Leur exécution permet de garantir la fiabilité du fonctionnement.

En cas de panne de l'UVAHAND LED, consulter le chapitre "Pannes" pour en savoir plus sur les causes de la panne et les possibilités de l'éliminer.

Si l'appareil présente un dysfonctionnement qui ne peut être éliminé à l'aide des listes de pannes, contacter le service clientèle Hönle.
Remplacer immédiatement toute pièce de l'appareil qui n'est pas en parfait état.

N'utiliser que des pièces de rechange et d'usure originales.
Les pièces d'autres fabricants n'offrent aucune garantie de conformité aux exigences et aux règles de sécurité quant à leur conception et leur fabrication.

Les modifications, les ajouts et les transformations de la UVAHAND LED sont interdites sans l'accord de la société Dr. Hönle AG.

Adresse pour les demandes de garantie, de réparation et de pièces de rechange :

Dr. Hönle AG
UV-Technologie
Lochhamer Schlag 1
D-82166 Gräfelfing / Munich

Tél. : +49 (0)89 / 856 08-0
Fax : +49 (0)89 / 856 08-148
E-mail : uv@hoenle.com
Site Internet : www.hoenle.de

AVERTISSEMENT !
À l'exception des mesures décrites dans cette notice d'utilisation, il est interdit de réparer ou de modifier l'appareil.

3. Transport, stockage, livraison

Contenu de la livraison :

- UVAHAND LED
- Lunettes de protection
- Gants de protection
- Notice d'utilisation

Vérifier si les pièces livrées sont complètes et en bon état.

Tout vice constaté doit être signalé immédiatement au fournisseur ou directement à la Sté Hönle UV AG.

REMARQUE !
Le matériau d'emballage doit être éliminé dans le respect de la réglementation environnementale.
Il est parfois réutilisable.
Il est recommandé de conserver le matériel d'emballage lorsque l'appareil doit être envoyé ou transporté autrement.

4. Disposition, montage, mise en service et exploitation

4.1. Généralités

Généralités

- Lors du montage, s'assurer que le réflecteur et la vitre du verre de protection ne portent pas de traces de doigt.
- Ne jamais toucher le réflecteur et les LED en aucun cas et ne jamais les laisser au contact d'autres objets. Cela détruirait aussitôt la surface fragile des LED
- Si besoin, nettoyer la vitre du verre de protection à froid avec un chiffon propre et de l'isopropanol.
- Avant la mise en route, contrôler les ouvertures d'amenée et d'échappement d'air du boîtier. Ne pas recouvrir ou obturer les ouvertures avec des objets.
- Utiliser la UVAHAND LED uniquement dans des locaux secs.
- Protéger l'appareil contre les vapeurs chimiques.
- Ne jamais poser la lampe portative connectée avec la vitre du verre de protection en bas sur un support sensible à la température ou inflammable.
- Ne pas couvrir directement la surface de sortie de lumière LED.

On évite ainsi une accumulation de chaleur, qui peut entraîner la destruction de la vitre du verre de protection.
Si des étriers d’écartement sont montés, ceci est garanti automatiquement. Pour cette raison, ne les retirez pas.

DANGER !
Lors de l'exploitation de l'UVAHAND LED, veiller à un refroidissement suffisant. Un refroidissement insuffisant entraîne un risque accru d'incendie !
La température ambiante et la température de refroidissement ne doivent pas dépasser 35 °C.

4.2. Mise en service

Mise en service

- Brancher la fiche dans la prise et, avant de la connecter, détourner l'UVAHAND LED de votre corps.
- Contrôler si personne ne se trouve à proximité, dans la zone de travail.

Il faut qu'il soit à tout moment garanti que personne ne puisse être exposé au rayonnement direct de l'UVA HAND LED. De plus, les consignes de sécurité contenues dans cette notice d'utilisation doivent être rigoureusement respectées.

DANGER !
Raccorder l'UVAHAND LED uniquement sur des prises correctement installées avec conducteur de protection. En outre, alimenter l'UVAHAND LED uniquement avec la tension secteur spécifiée dans les caractéristiques techniques.

4.3. Allumer et éteindre l'UVAHAND LED

Allumer et éteindre l'UVAHAND LED

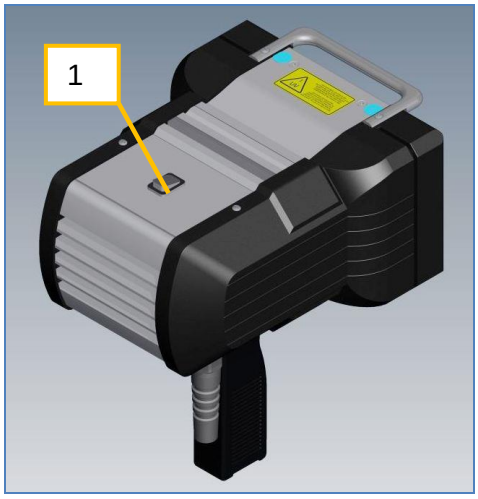

Allumer et éteindre l'UVAHAND LED avec l'interrupteur MARCHE/ARRÊT (1) directement sur l'appareil.

DANGER !
Une fois que l'UVAHAND LED a été allumée, elle émet un rayonnement UV de très grande intensité. **En cas de manipulation non-conforme**, le rayonnement UV peut causer des lésions cutanées et oculaires ! Il peut causer de graves coups de soleil, un vieillissement prématuré de la peau, une conjonctivite et une rétinite, voire un cancer de la peau.

5. Entretien, maintenance et nettoyage

Maintenance

5.1. Maintenance

Effectuer les travaux de maintenance suivants sur la UVAHAND LED :

Régulièrement (selon les conditions d'utilisation) :

- Contrôle de la vitre du verre de protection pour vérifier l'absence de poussière et autres impuretés.
- En cas de besoin, nettoyer la vitre du verre de protection ou remplacer l'unité de verre de protection en cas d'endommagement.

5.2. Entretien

Remplacement de l'unité de verre de protection

Remplacement de l'unité de verre de protection

L'unité de verre de protection est composée de la vitre du verre de protection et du cadre du verre de protection.
Si la vitre du verre de protection est endommagée, remplacer immédiatement l'unité de verre de protection.

	DANGER ! Ne jamais utiliser l'appareil avec une vitre du verre de protection endommagée ou sans vitre du verre de protection. Sinon, le rayonnement UV émis risque d'avoir des effets nocifs sur la peau et les yeux !
	DANGER ! Avant l'ouverture, éteindre l'appareil et le couper du secteur. Tout contact électrique direct ou indirect est dangereux !
	AVERTISSEMENT ! Un rayonnement ultra-intensif sort de la UVAHAND LED. Risque d'incendie et de brûlure. Porter un équipement de protection adéquat. Laisser l'appareil refroidir pendant au moins 10 min.
	AVERTISSEMENT ! N'utiliser que des pièces de rechange de la société Dr. Hönle AG. En cas d'utilisation de pièces de rechange tierces, la sécurité du fonctionnement de la UVAHAND LED n'est plus garantie.
	REMARQUE ! Pour la commande de pièces de rechange, voir « Données de commande pour les appareils, les pièces de rechange et les accessoires ; Pièces de rechange ».

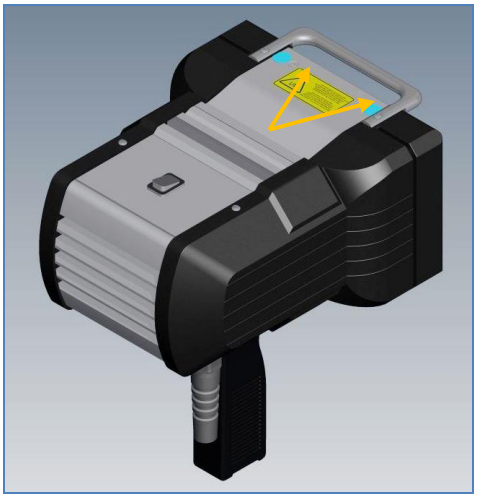

Fig. 2: Vis de fixation pour unité de verre de protection (face supérieure et face inférieure du boîtier)

- Couper l'appareil du réseau.
- Sur chacune des faces supérieure et inférieure du boîtier,
  dévisser les deux vis de fixation **internes** (voir Fig. 2).

ATTENTION : Ne dévisser en aucun cas les deux vis extérieures ! Celles-ci sont protégées par des autocollants de sécurité de couleur verte qui ne doivent être enlevés en aucun cas.

Fig. 3: Enlèvement de l'unité de verre de protection

- Prendre l'unité de verre de protection avec précaution par le cadre et la retirer (Fig. 3).
- Contrôler l'absence d'impuretés sur l'unité de verre de protection neuve.
- Si nécessaire, nettoyer la nouvelle unité de verre de protection avec un chiffon propre et de l'alcool.
- Poser l'unité de verre de protection sur le boîtier.
- Contrôler son positionnement correct et le fixer par vis.
- Si nécessaire, nettoyer encore une fois la vitre du verre de protection.

L'UVAHAND LED est à nouveau opérationnelle.

AVERTISSEMENT !
Il ne faut en aucun cas toucher ou nettoyer le réflecteur qui se trouve au-dessous ni la surface des LED. Tout contact des LED entraîne leur destruction et, ainsi, la défaillance de toute la lampe. Dans ce cas, toute revendication au titre de la garantie est exclue.

Nettoyage des surfaces

Nettoyage de la surface de l'appareil
Pour le nettoyage de la surface de l'appareil, il est interdit d'utiliser des produits nettoyants agressifs ou abrasifs.
Utiliser uniquement des détergents doux à base de tensioactifs, des chiffons nettoyants ou une éponge humidifiée. Éviter dans tous les cas que l'humidité ne pénètre dans l'appareil.

6. Données de commande pour les appareils, les pièces de rechange et les accessoires

Les pièces de rechange peuvent être commandées auprès du service pièces de rechange de la société Dr. Hönle AG à l'adresse suivante :

Dr. Hönle AG
UV-Technologie
Lochhamer Schlag 1
D-82166 Gräfelfing / Munich

Tél. : +49 (0)89 / 856 08-0
Fax : +49 (0)89 / 856 08-148

Appareils

Appareils

Désignation	N° d'article / référence
UVAHAND LED, 365 nm	73900
UVAHAND LED, 405 nm	73901

Pièces de rechange

Pièces de rechange

Désignation	N° d'article / commande
Unité de verre de protection	73581

AVERTISSEMENT !
N'utiliser que des pièces de rechange originales de la société Dr. Hönle AG. En cas d'utilisation de pièces de rechange tierces, la sécurité du fonctionnement de la UVAHAND LED n'est plus garantie.

Accessoires

Désignation	**N° d'article / commande**
Valise de transport Systainer	30850
Lunettes de protection, teintées (pour 405 nm)	0067
Lunettes de protection, non teintées (pour 365 nm)	0068
Gants de protection	19754
Plaque d'adaptateur pour trépied photo	73582

7. Erreurs

Les listes de pannes suivantes fournissent des informations sur les pannes possibles de l'UVAHAND LED, leurs causes et leur élimination.

Si l'appareil présente un problème qui ne peut être éliminé à l'aide des instructions, contacter le service après-vente de la société Dr. Hönle AG.

Adresse :

Dr. Hönle AG
UV-Technologie
Lochhamer Schlag 1
D-82166 Gräfelfing / Munich

Tél. : +49 (0)89 / 856 08-0
Fax : +49 (0)89 / 856 08-148

Panne	Origine de la panne	Résolution
Les LED ne sont pas allumées.	L'appareil n'est pas connecté.	• Allumer l'appareil.
	La fiche secteur n'est pas branchée.	• Brancher la fiche secteur.
	La prise secteur est hors tension.	• Contrôler le fusible principal.
Le boîtier devient trop chaud et l'appareil s'éteint.	Le ventilateur ne tourne pas.	• Éteindre l'appareil aussitôt et l'envoyer au service clientèle.
	La libre circulation d'air par les orifices du ventilateur est bloquée par des corps étrangers ou un recouvrement.	• Retirer les corps étrangers et/ou le recouvrement.

8. Caractéristiques techniques

Dimensions et poids

8.1. Dimensions et poids

	Largeur	Profondeur	Hauteur	Poids
UVAHAND LED	180 mm	213 mm	112 mm	1,9 kg

Caractéris-tiques élec-triques

8.2. Caractéristiques électriques

Tension d'alimentation	90 - 264 V CA
Fréquence secteur	47 Hz – 63 Hz
Intensité**)	365 nm : 130 mW/cm^2 405 nm : 300 mW/cm^2
Surface de sortie de rayon-nement	env. 137 x 75 mm
Puissance absorbée	70 W
Pré-fusible maximal	16 A

**) mesuré avec le radiomètre UV Hönle, capteur de surface LED à 20 mm de dis-tance

Conditions ambiantes

8.3. Conditions ambiantes

Lieu de disposition	Uniquement à l'intérieur de pièces fermées
Plage de température	+5 °C à +35 °C
Humidité relative de l’air	Humidité relative maximale 80 % (non condensante)

Dr. Hönle AG
UV-Technology
Lochhamer Schlag 1
D-82166 Gräfelfing / Munich
Tél. : +49 (0)89 / 856 08-0
Fax : +49 (0)89 / 856 08-148