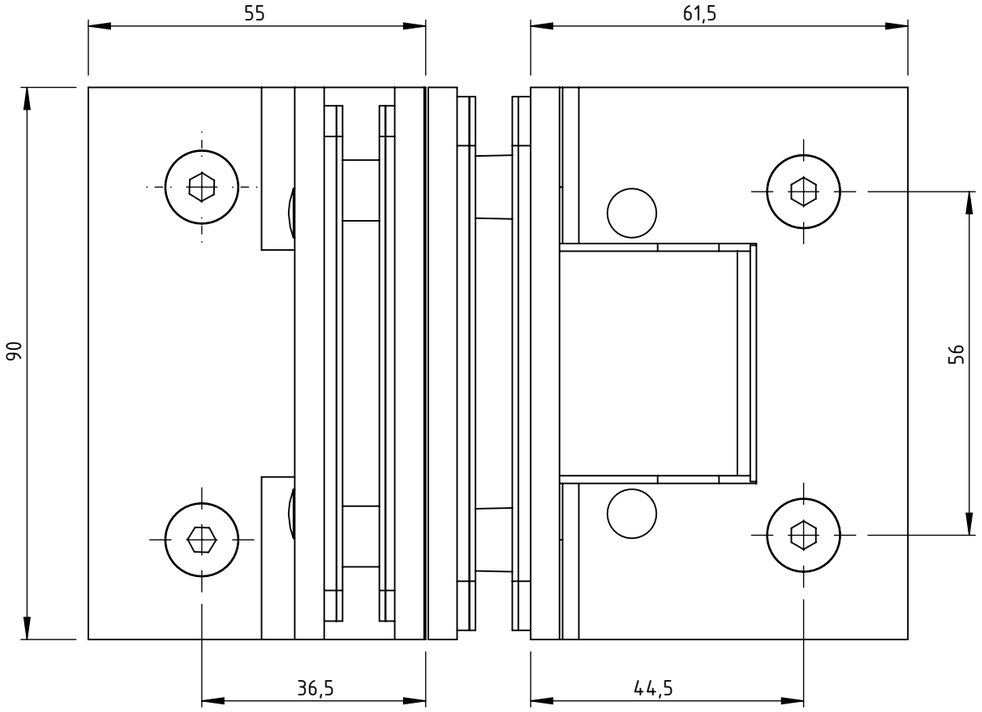

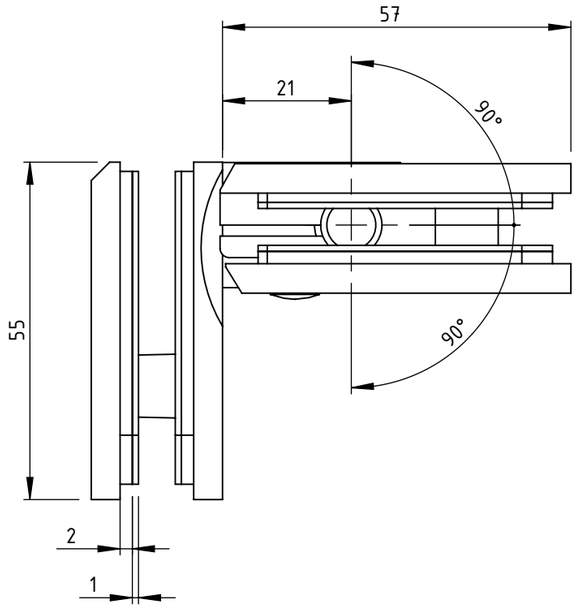

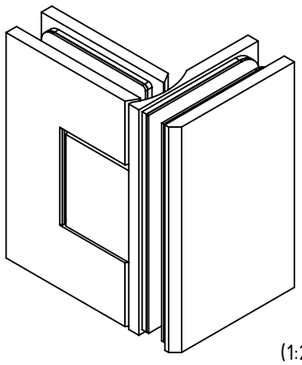

(1:2)

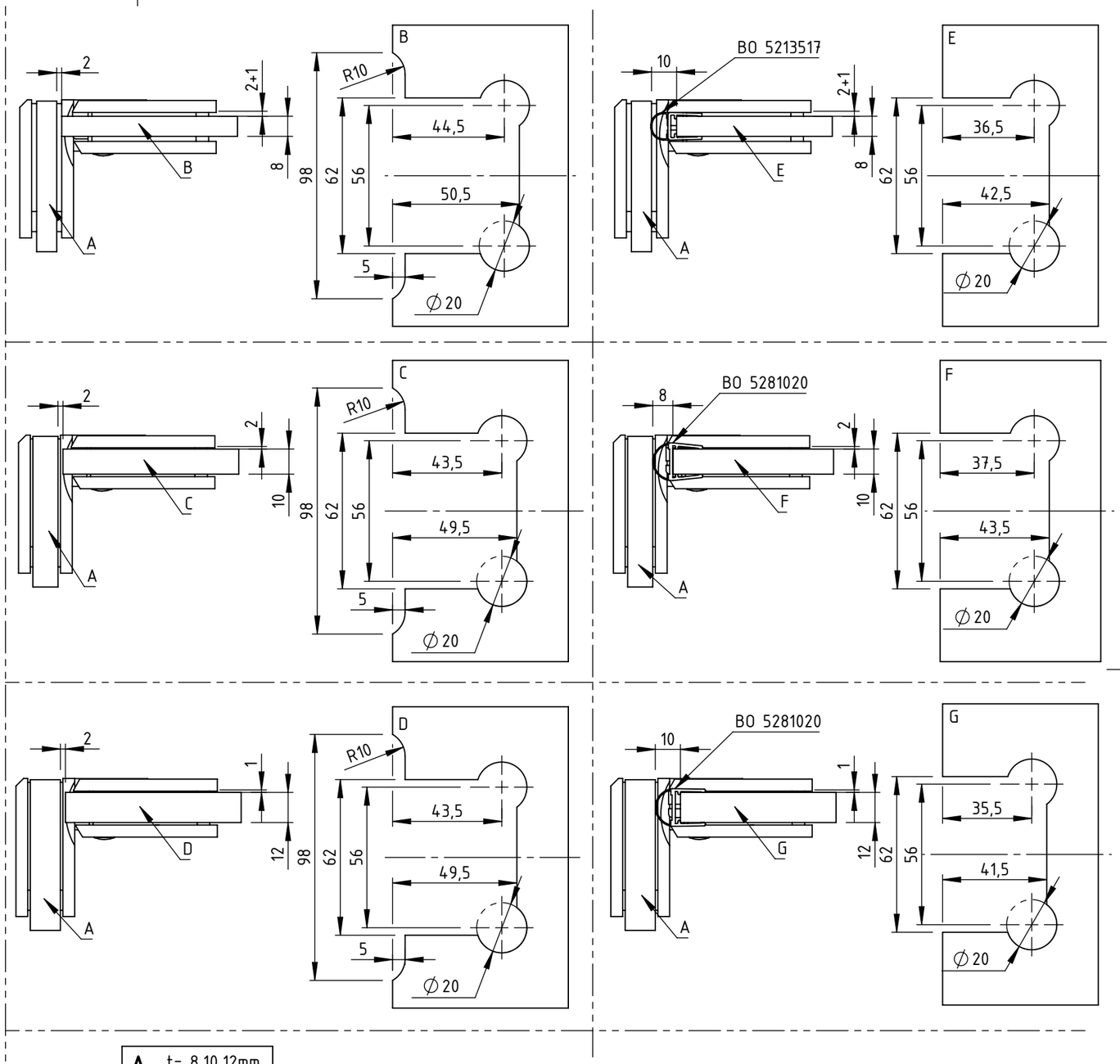

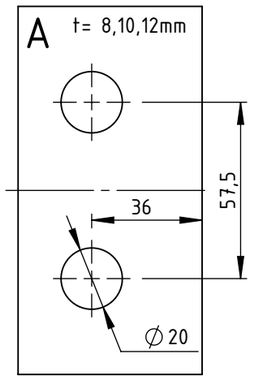

Maßstab/Scale: 1:1 / 1:2	Bemerkung/Comment:	
Material: Brass / stainless steel look		
Bezeichnung/Description: Shower Door Hinge Bilbao Premium		
Artikelnr./Articleno.: BO 5211558_K	Index 00-A	Blatt/Page 1 von 1 A3

Bohle
www.bohle-group.com

	Datum/Date	Name/Name
Bearb.	05.04.2019	

Diese Zeichnung darf ohne unsere vorherige schriftliche Zustimmung weder vervielfältigt noch Dritten zur Kenntniss gebracht werden

This drawing may not be reproduced and be brought to the knowledge of any third without our prior written consent.

Bohle AG · Dieselstraße 10 · D-42781 Haan T +49 2129 5568-0 · info@bohle.de