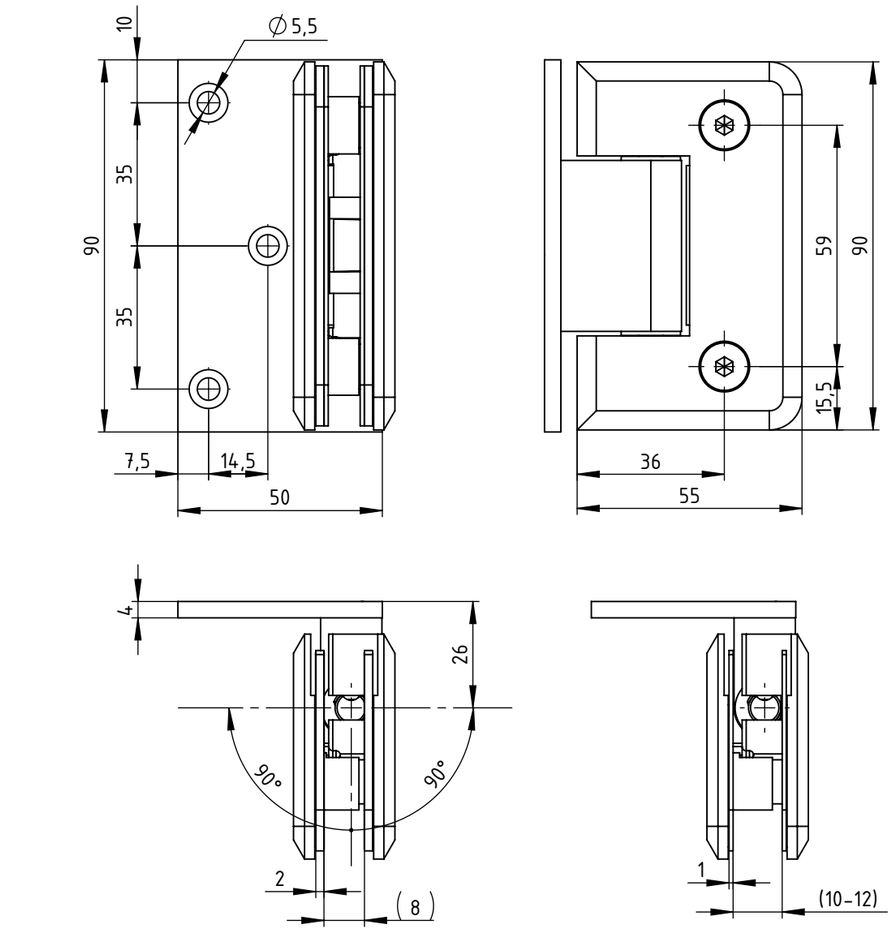

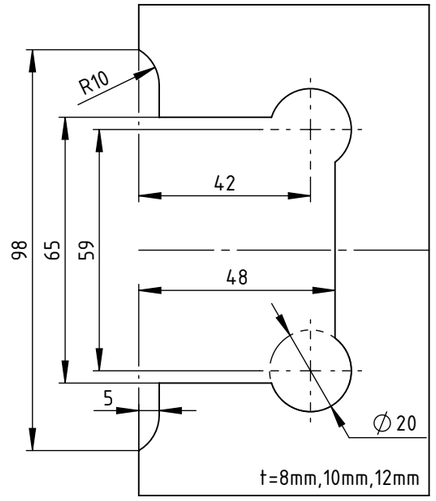

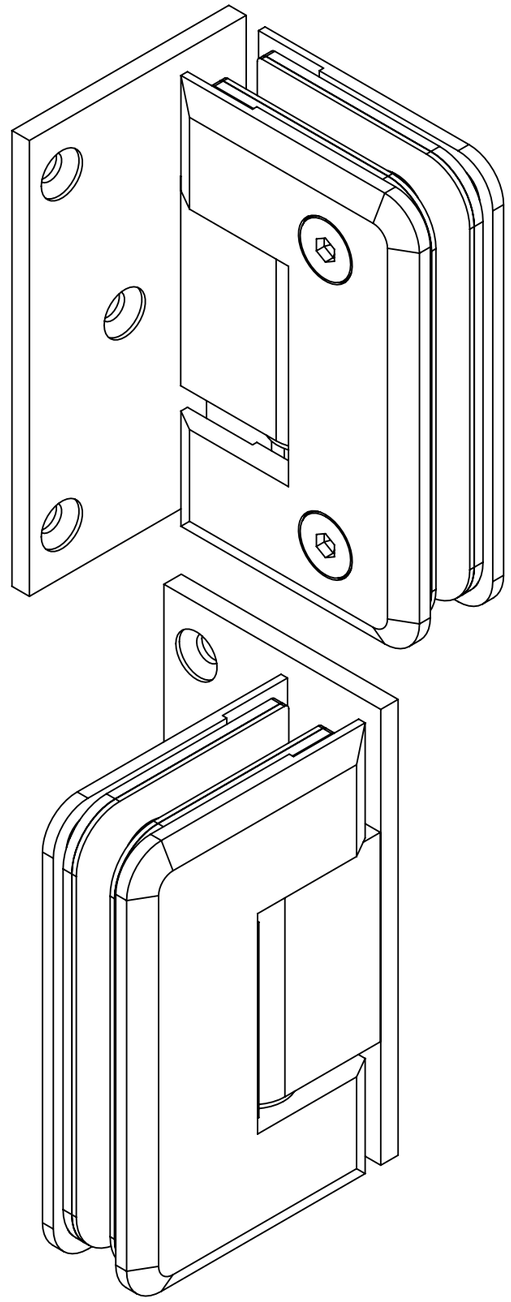

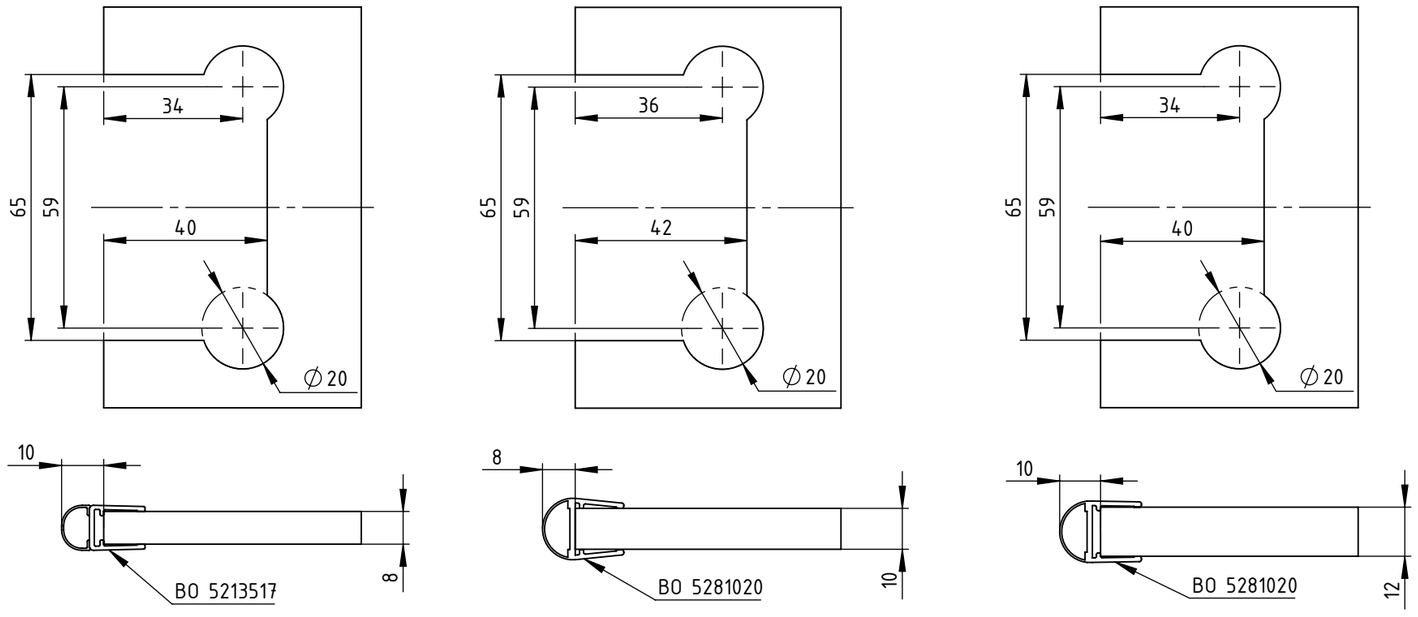

Maßstab/Scale: 1:1.5

Bemerkung/Comment:

Material:
Brass / shiny chrome-plated

Bezeichnung/Description:

Shower Door Hinge Barcelona

glass/wall 90°
one side wall mounted

Artikelnr./Articleno.:
BO 5218110_K

Index
00-A

Blatt/Page
1 von 1
A3

Bohle
www.bohle-group.com

	Datum/Date	Name/Name
Bearb.	29.01.2019	Da Silva

Diese Zeichnung darf ohne unsere vorherige schriftliche Zustimmung weder vervielfältigt noch Dritten zur Kenntniss gebracht werden

This drawing may not be reproduced and be brought to the knowledge of any third without our prior written consent.

Bohle AG · Dieselstraße 10 · D-42781 Haan T +49 2129 5568-0 · info@bohle.de