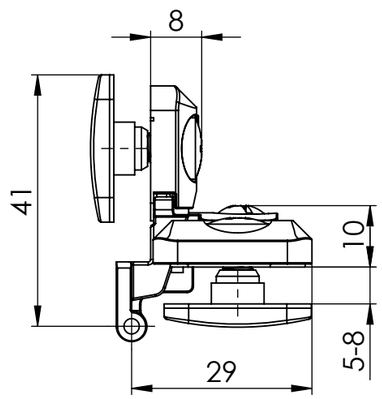

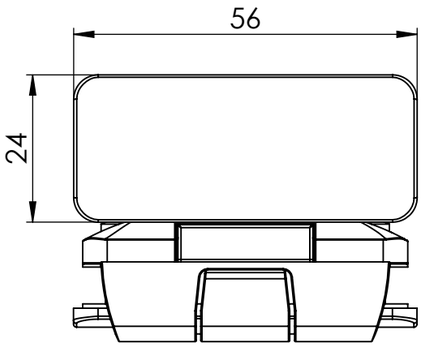

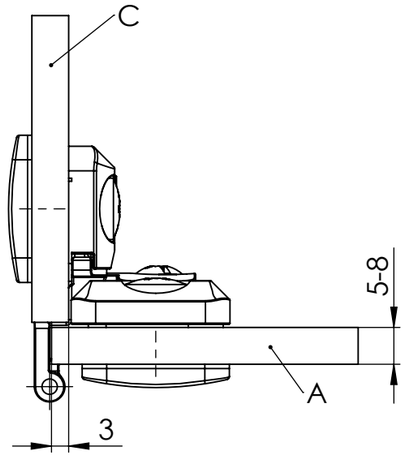

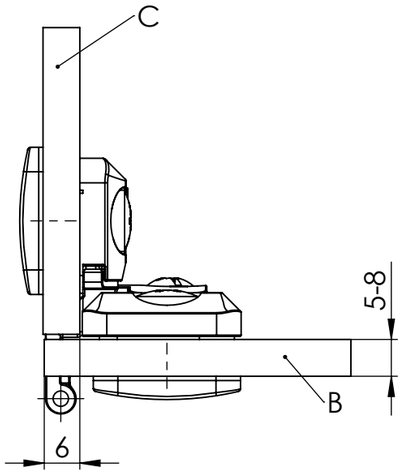

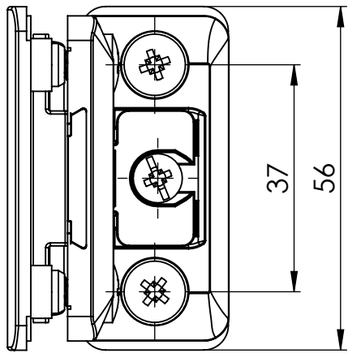

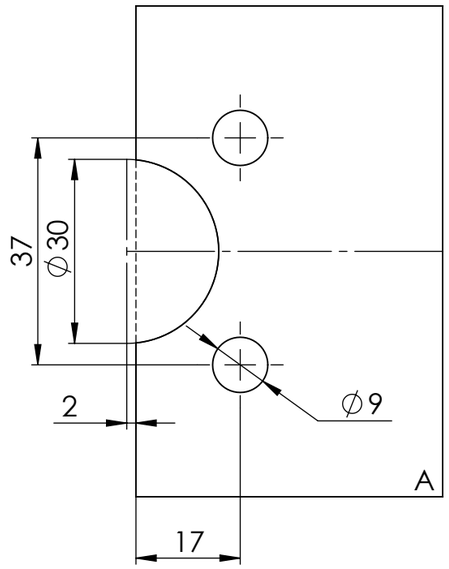

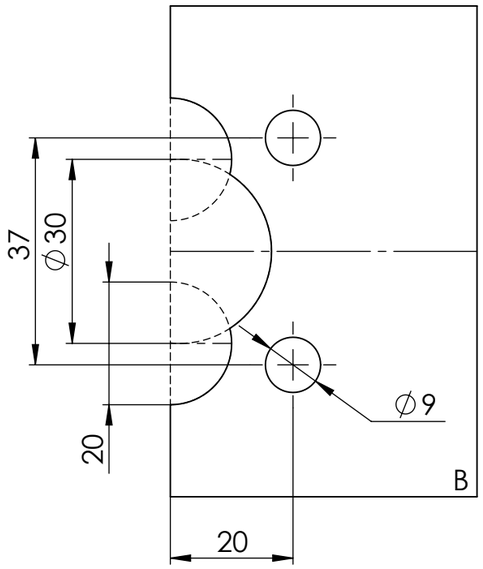

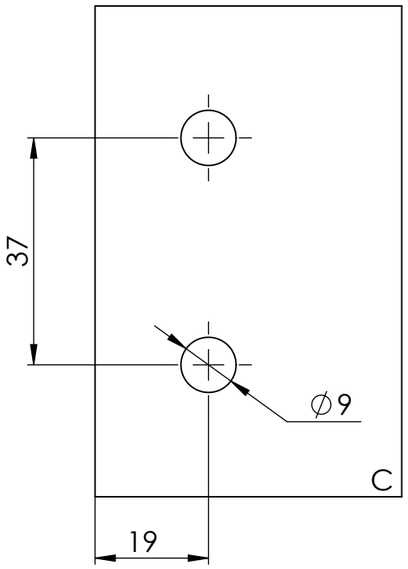

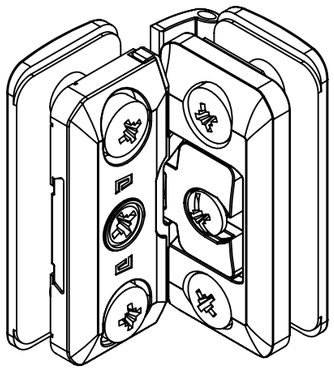

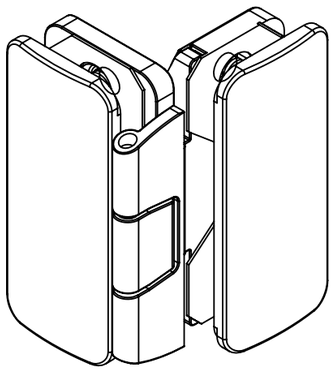

Maßstab/Scale: 1:1	Bemerkung/Comment:		Bohle
Material:			
Bezeichnung/Description: Glass door hinge overlay 3d adjustable, 280° opening 5-8mm glass, nickel plated			Datum/Date · Name/Name Bearb. · 09.06.2021 · Da Silva
Artikelnr./Articleno.: BO5205272	Index 00-A	Blatt/Page 1 von 1 A3	Diese Zeichnung darf ohne unsere vorherige schriftliche Zustimmung weder vervielfältigt noch Dritten zur Kenntniss gebracht werden This drawing may not be reproduced and be brought to the knowledge of any third without our prior written consent.

Bohle AG · Dieselstraße 10 · D-42781 Haan T +49 2129 5568-0 · info@bohle.de