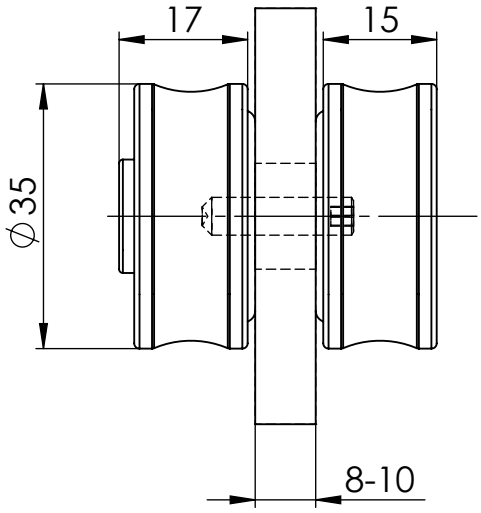

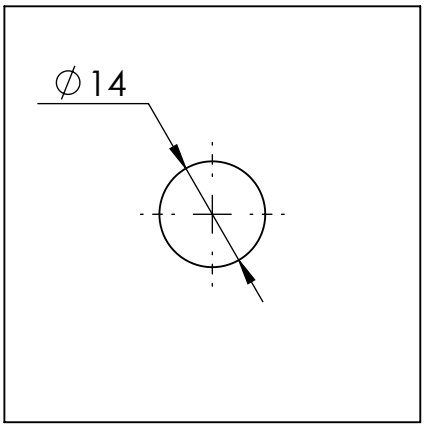

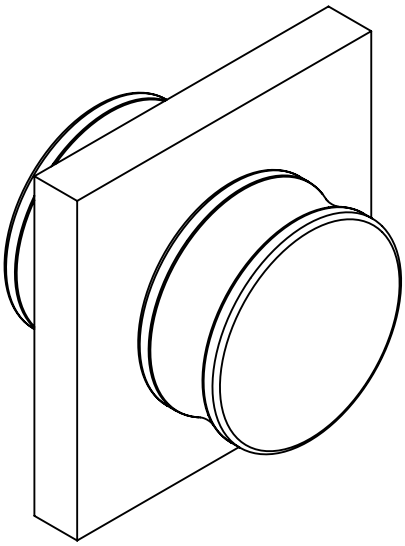

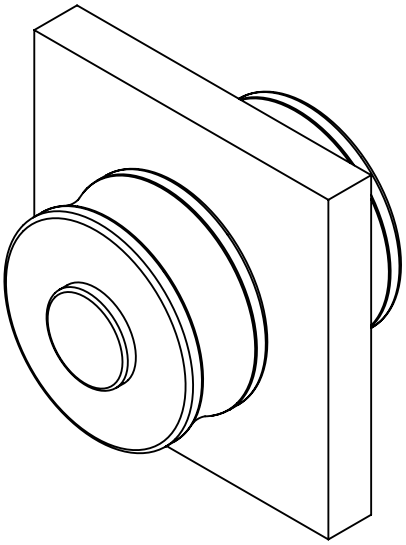

Maßstab/Scale: 1:1	Bemerkung/Comment:	
Material: brass - shiny chrome plated		
Bezeichnung/Description: Shower Door Knob both sides 17/15mm, ⌀35mm		
Artikelnr./Articleno.: BO5213720	Index 00-A	Blatt/Page 1 von 1 A4

Bohle

	Datum/Date	Name/Name
Bearb.	19.05.2022	Da Silva

Diese Zeichnung darf ohne unsere vorherige schriftliche Zustimmung weder vervielfältigt noch Dritten zur Kenntniss gebracht werden

This drawing may not be reproduced and be brought to the knowledge of any third without our prior written consent.

Bohle AG · Dieselstraße 10 · D-42781 Haan T +49 2129 5568-0 · info@bohle.de