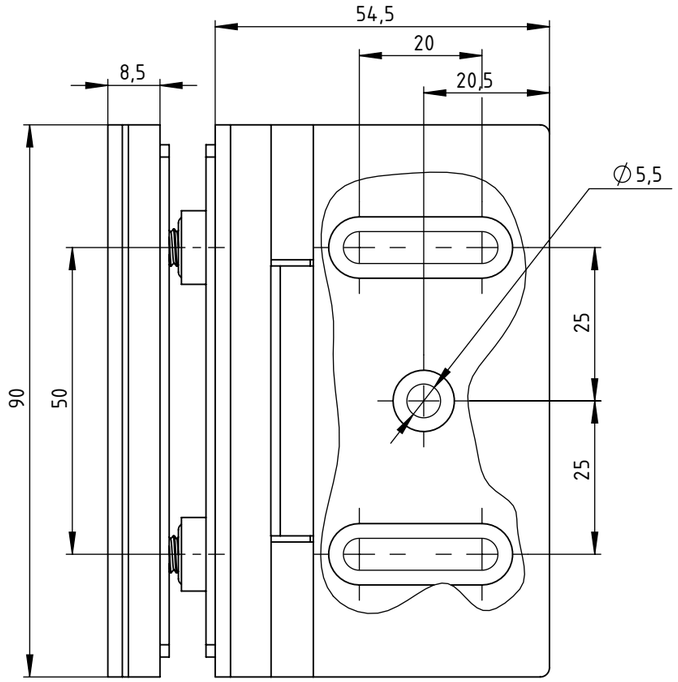

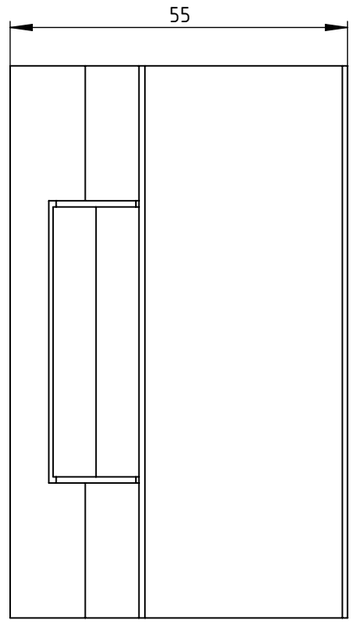

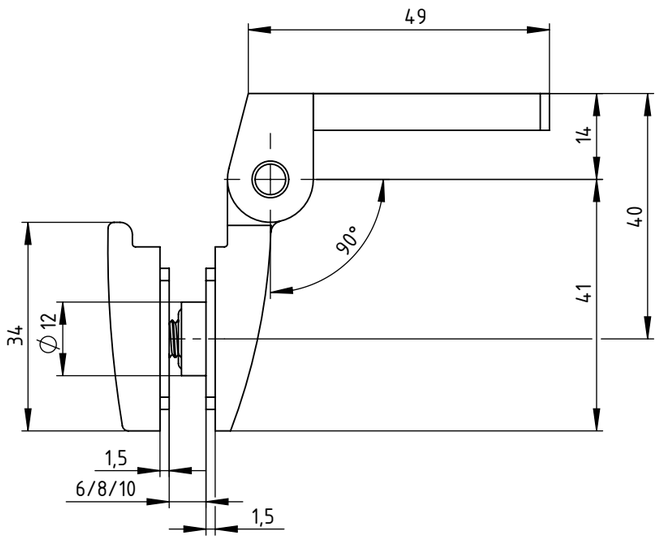

(1:1)

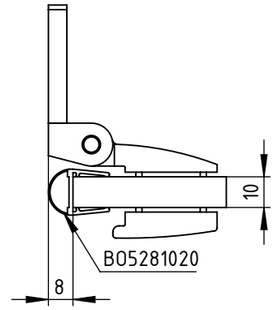

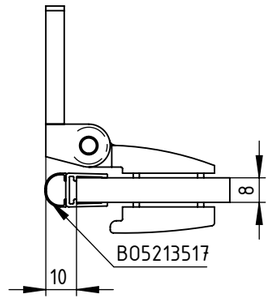

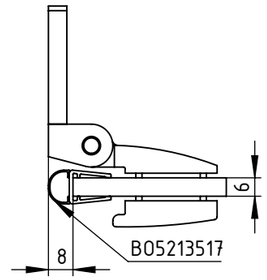

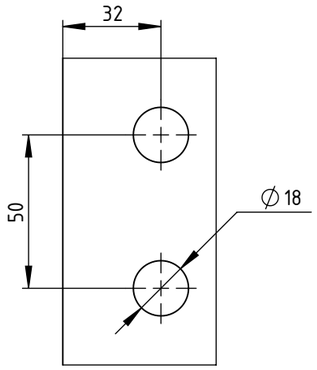

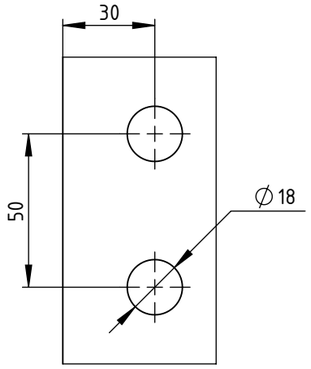

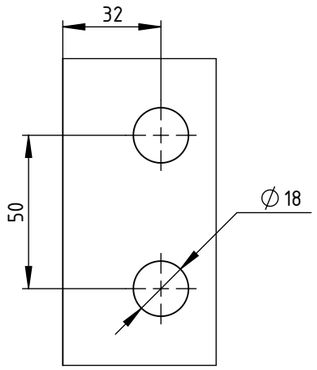

(1:2)

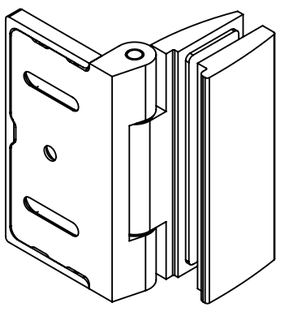

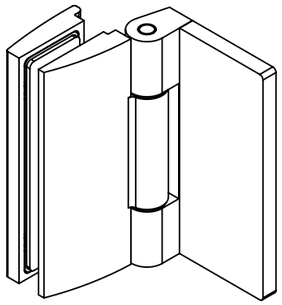

Maßstab/Scale: 1:1 (1:2)	Bemerkung/Comment:		
Finish: shiny chrome plated			
Bezeichnung/Description: shower door hinge glass-wall 90° opens inwards			
Artikelnr./Articleno.: BO5215471_K	Index 00-C	Blatt/Page 1 von 1 A3	

Bohle

	Datum/Date	Name/Name
Bearb.	18.11.2021	da Silva

Diese Zeichnung darf ohne unsere vorherige schriftliche Zustimmung weder vervielfältigt noch Dritten zur Kenntniss gebracht werden

This drawing may not be reproduced and be brought to the knowledge of any third without our prior written consent.

Bohle AG · Dieselstraße 10 · D-42781 Haan T +49 2129 5568-0 · info@bohle.de