Wichtige Hinweise:

Glas beim Auspacken und Montieren immer mit Schutz (Holz, Pappe oder Ähnlichem)

auf den Fußboden stellen. Kanten und Ecken des Glases nicht anstoßen lassen!
Bei der Montage der Duschabtrennung Dusch- und Badewanne mit Pappe oder Ähnlichem abdecken.

Bei Leichtbauwänden mit Spezialdübeln arbeiten (Dübel bauseits).

Konstruktionsbedingt ist bei rahmenlosen Duschabtrennungen keine absolute Dichtigkeit erreichbar.
Durch die Verwendung der beiliegenden Kunststoff-Dichtprofile wird eine maximale Abdichtung erzielt.
Spritzwasser wird in der Kabine zurückgehalten.

Bohle
Dieselstraße 10
42781 Haan
T +49 2129 5568-100
F +49 2129 5568-281
info@bohle.de
www.bohle.com

MONTAGEANLEITUNG

Duschtürband PLAN artist Glas - Wand 90°

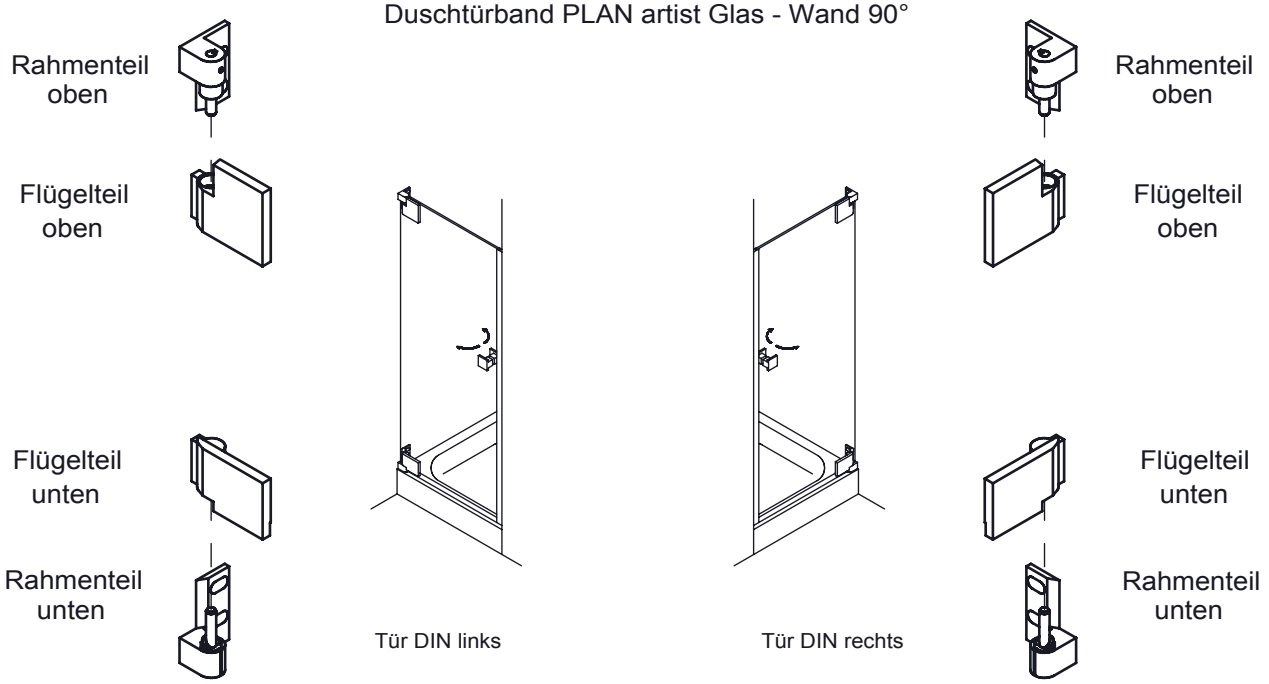

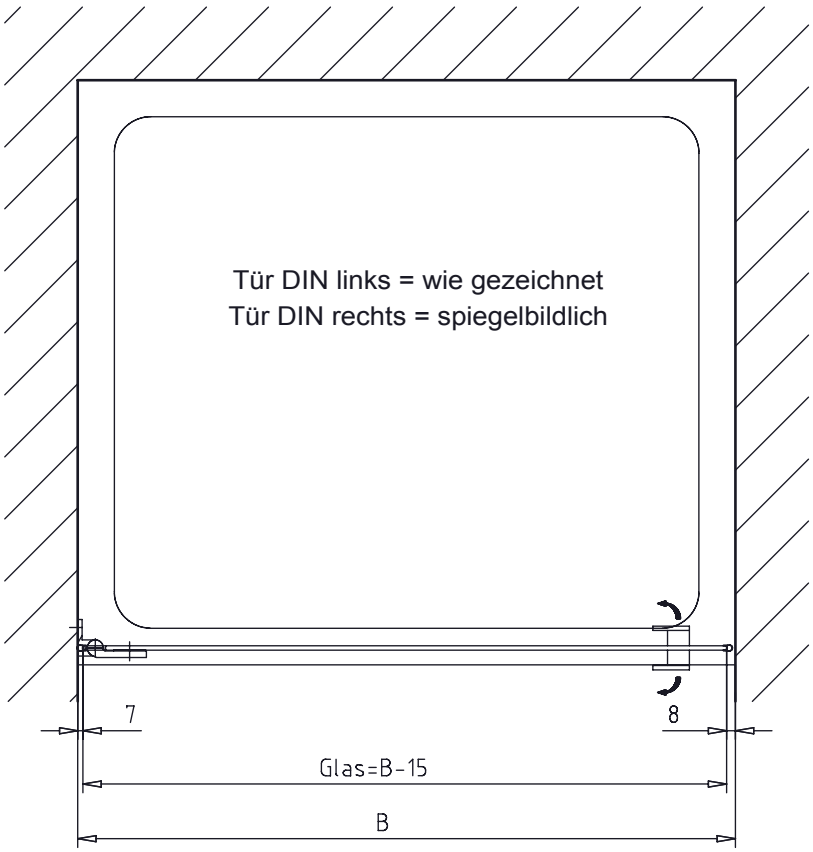

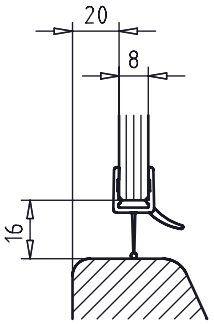

1

Flügelteil oben und unten ausrichten und auf Glas vormontieren.

Auflageflächen der Beschläge auf sämtlichen Gläsern müssen vor der Montage gereinigt werden (Staub, Fett,etc)

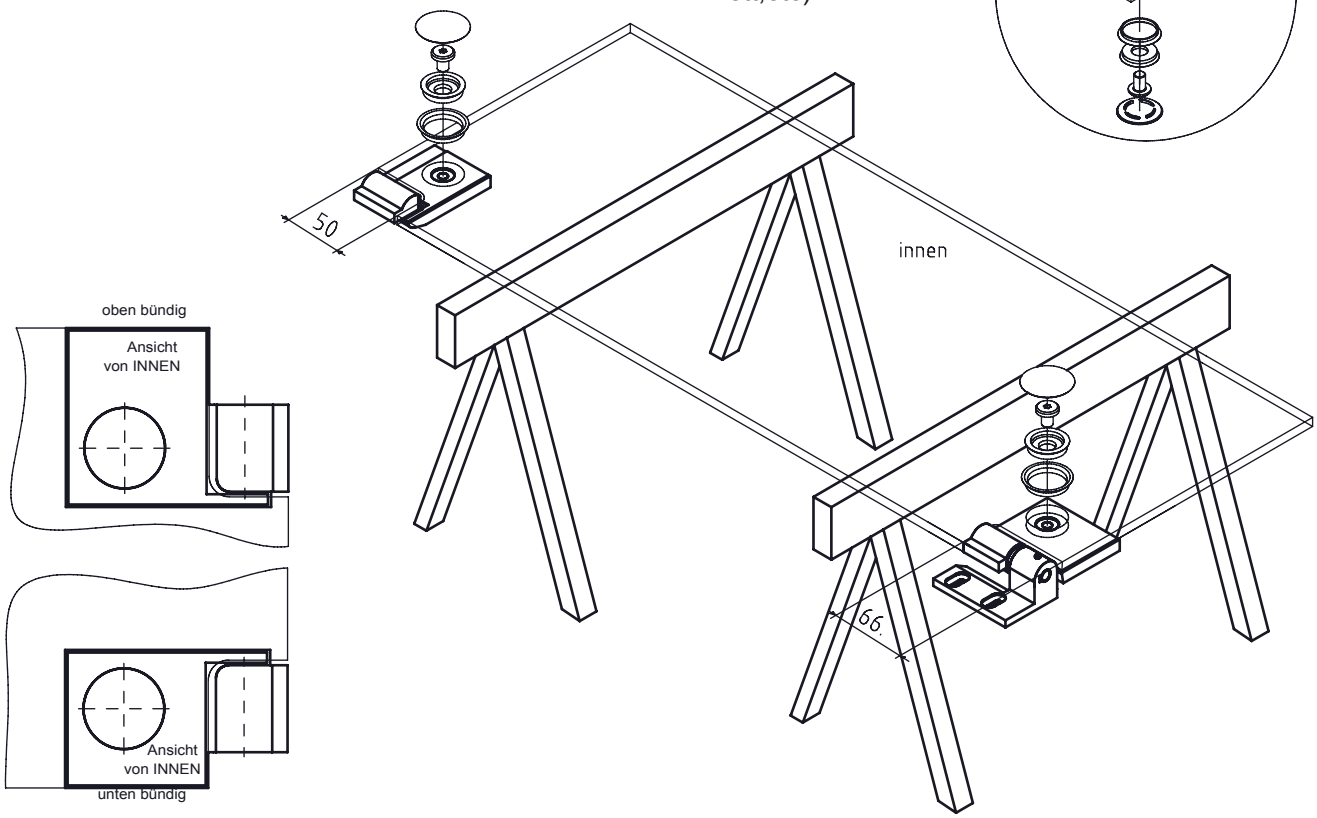

2

Knopf montieren.
Knopfseite: Schlauchdichtung aufsetzen.
Wasserabweiser an den Enden versiegeln und aufstecken.

Bandseite: Schlauchdichtung aufsetzen.

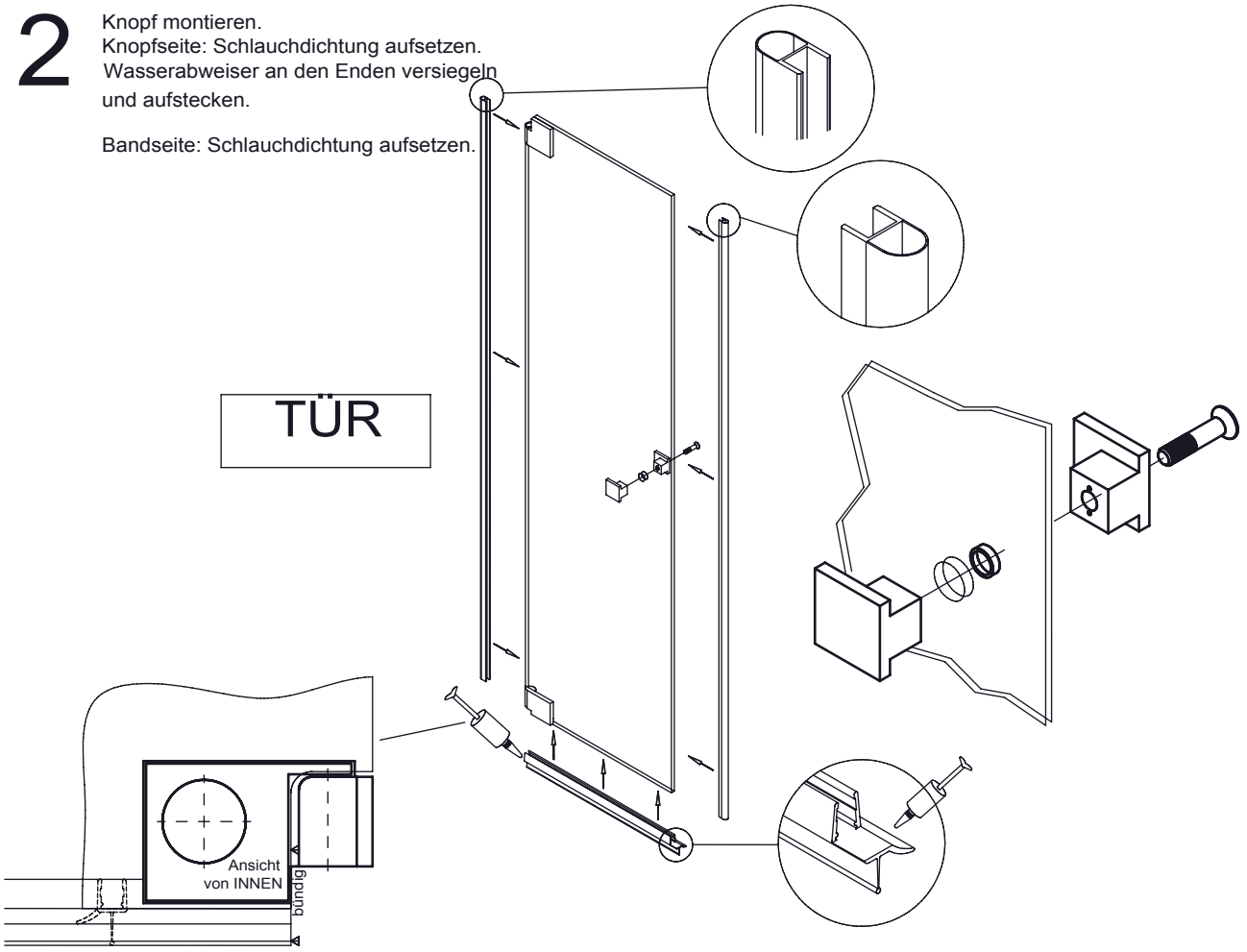

3

Wandteil unten positionieren, Bohrungen anzeichnen, bohren. Wandteil an Wand schrauben.
Tür unten einhängen...

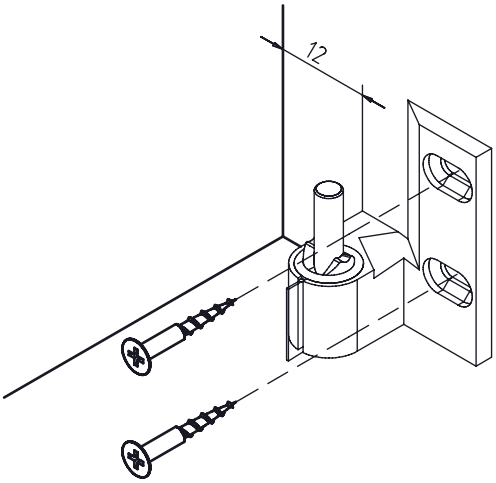

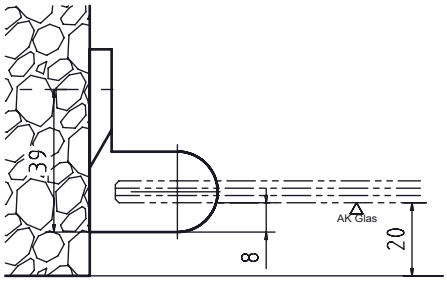

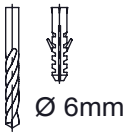

4

Tür ausrichten, Bohrungen oben anzeichnen, bohren.

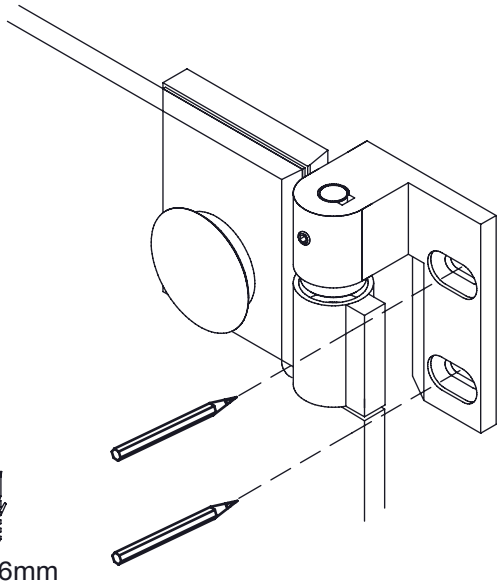

5

Wandteil vom Band lösen, dabei Achse lösen, nicht ganz heraus ziehen und mit Kugelstift leicht fixieren. Wandteil an Wand schrauben.

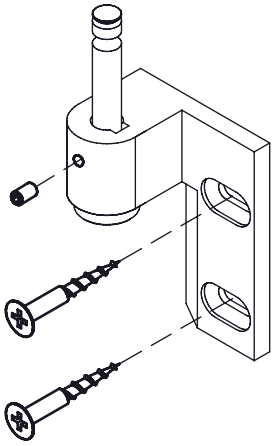

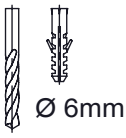

6

Tür wieder einhängen, Achse durchschieben und fixieren.

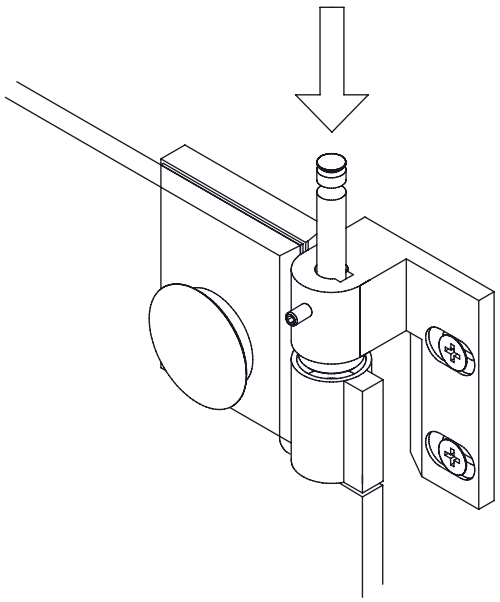

7

Plättchen einsetzen. Spalt zwischen Glas und Band versiegeln.

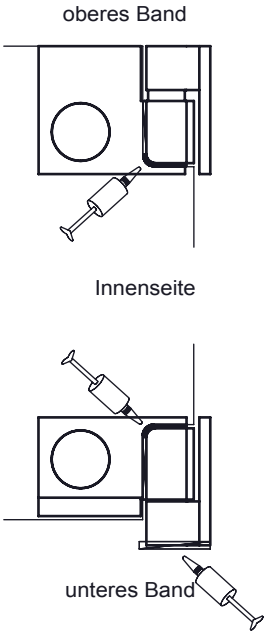

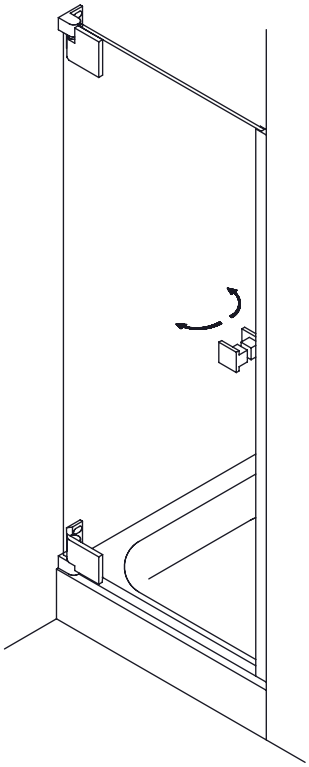

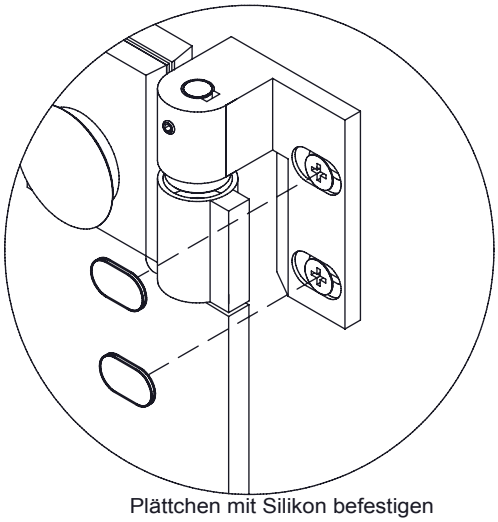

Plättchen mit Silikon befestigen

Technische Änderungen vorbehalten!