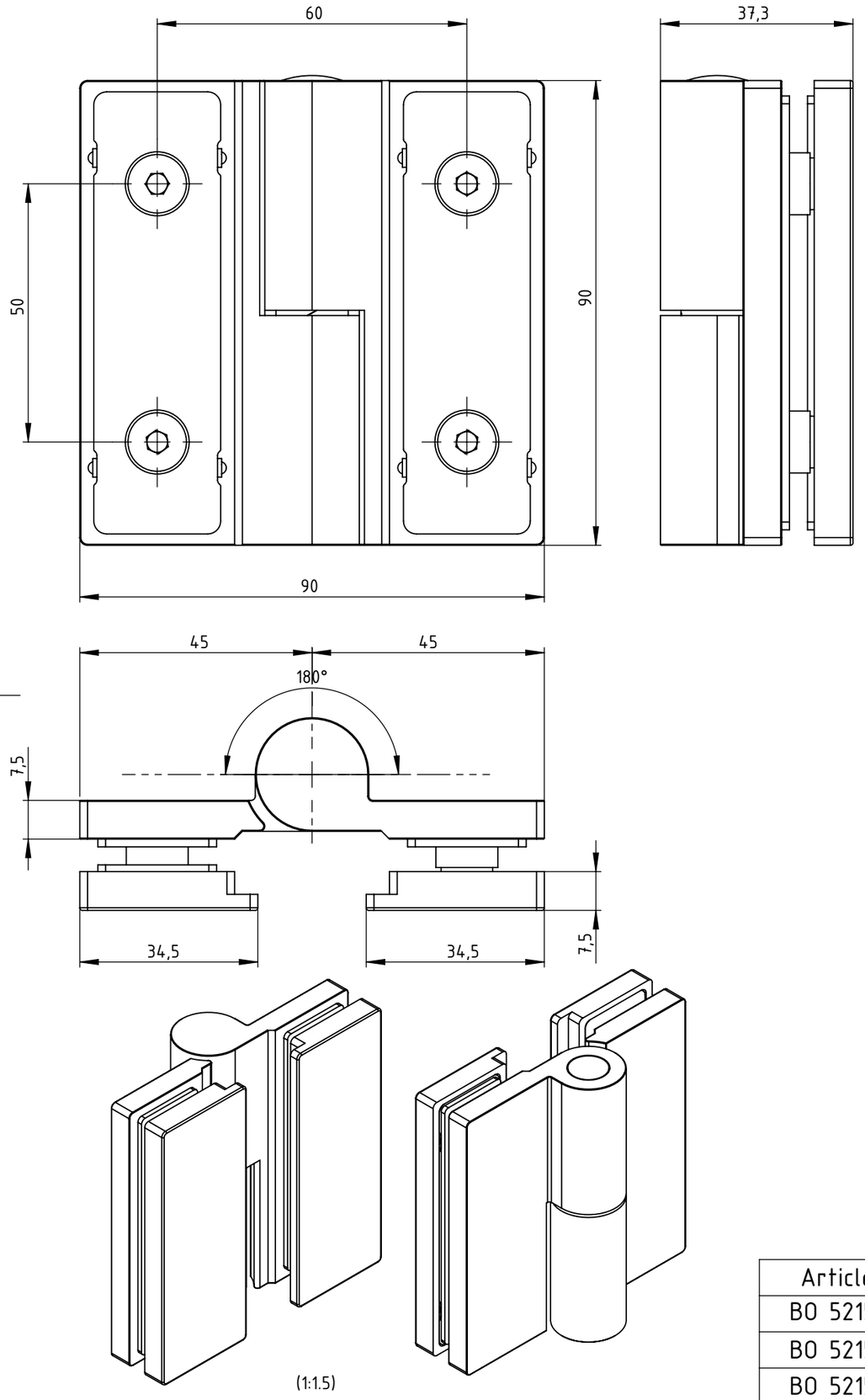

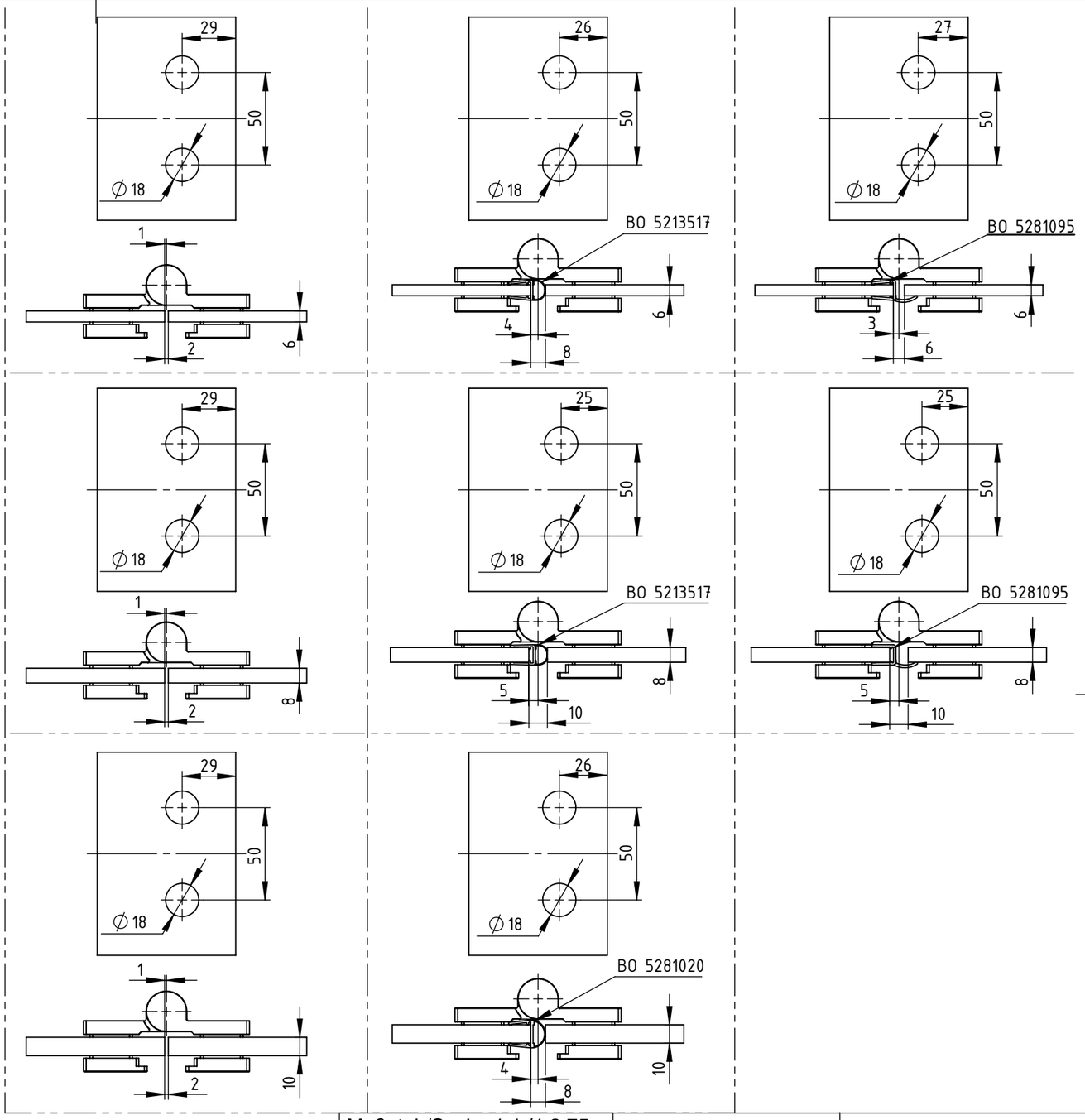

Article No.	Finish
BO 5215532R	shiny chrome plated
BO 5215672R	stainless steel look
BO 5215673R	black

Maßstab/Scale: 1:1 /1:2.75

Bemerkung/Comment:

Material:
-

Bezeichnung/Description:
Arta Rise & Fall Hinge - Right

Bohle

	Datum/Date	Name/Name
Bearb.	09.04.2019	da Silva

Artikelnr./Articleno.:
BO 5215xxxR_K

Index
00-B

Blatt/Page
1 von 1

A3

Diese Zeichnung darf ohne unsere vorherige schriftliche Zustimmung weder vervielfältigt noch Dritten zur Kenntniss gebracht werden

This drawing may not be reproduced and be brought to the knowledge of any third without our prior written consent.

Bohle AG · Dieselstraße 10 · D-42781 Haan T +49 2129 5568-0 · info@bohle.de