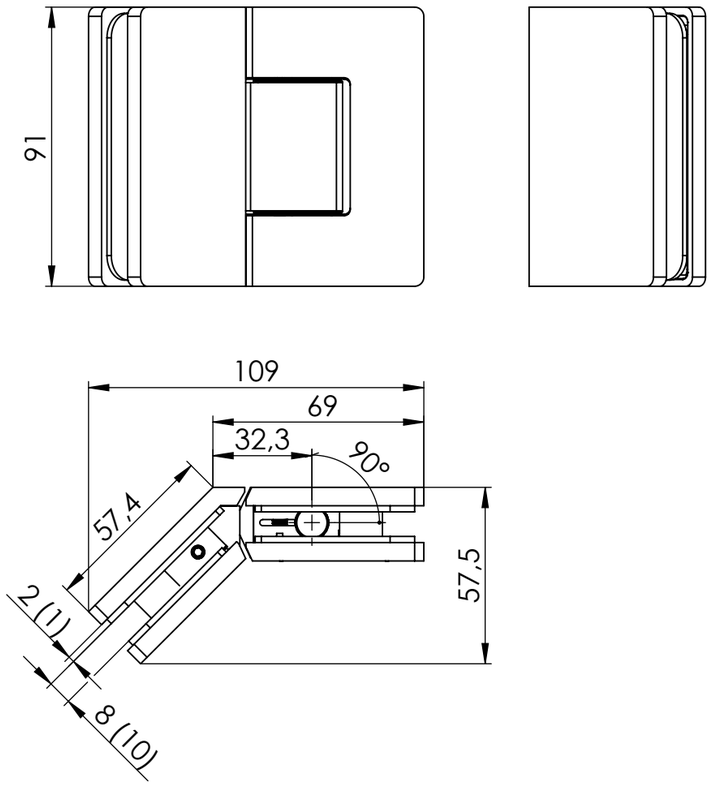

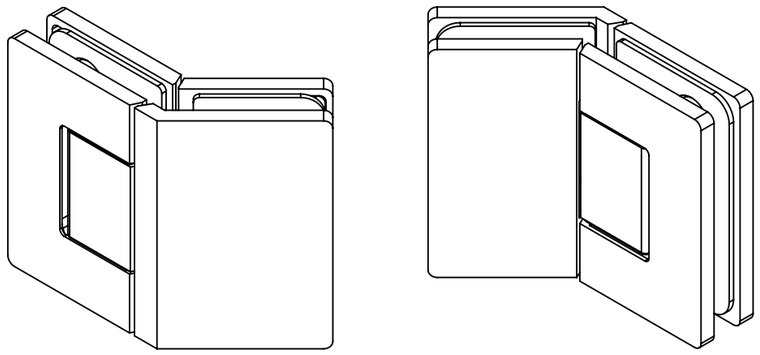

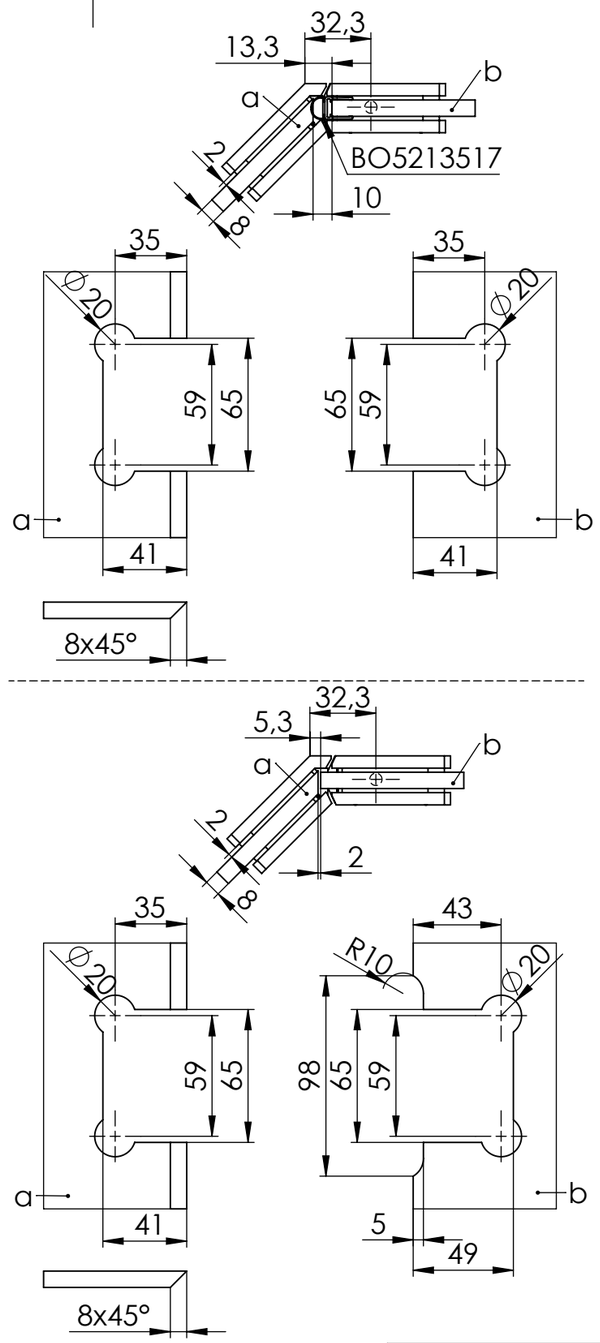

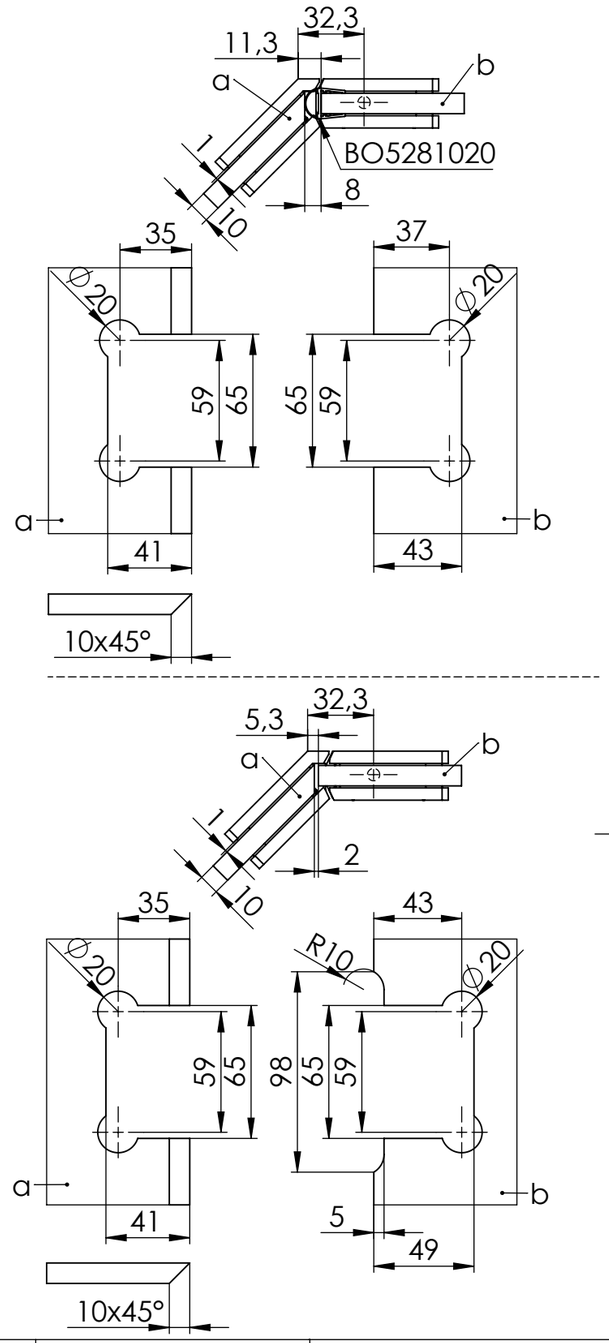

Article No.	Finish
BO 5218450	shiny chrome plated
BO 5218445	black
BO 5218446	stainless steel look

Maßstab/Scale: 1:2 (1:3)

Bemerkung/Comment:

Finish:
-

Bezeichnung/Description:
Santos hinge
glass - glass 135°

Artikelnr./Articleno.:
BO52184xx_K

Index
00-A

Blatt/Page
1 von 1
A3

Bohle

	Datum/Date	Name/Name
Bearb.	03.01.2023	Da Silva

Diese Zeichnung darf ohne unsere vorherige schriftliche Zustimmung weder vervielfältigt noch Dritten zur Kenntniss gebracht werden

This drawing may not be reproduced and be brought to the knowledge of any third without our prior written consent.

Bohle AG · Dieselstraße 10 · D-42781 Haan T +49 2129 5568-0 · info@bohle.de