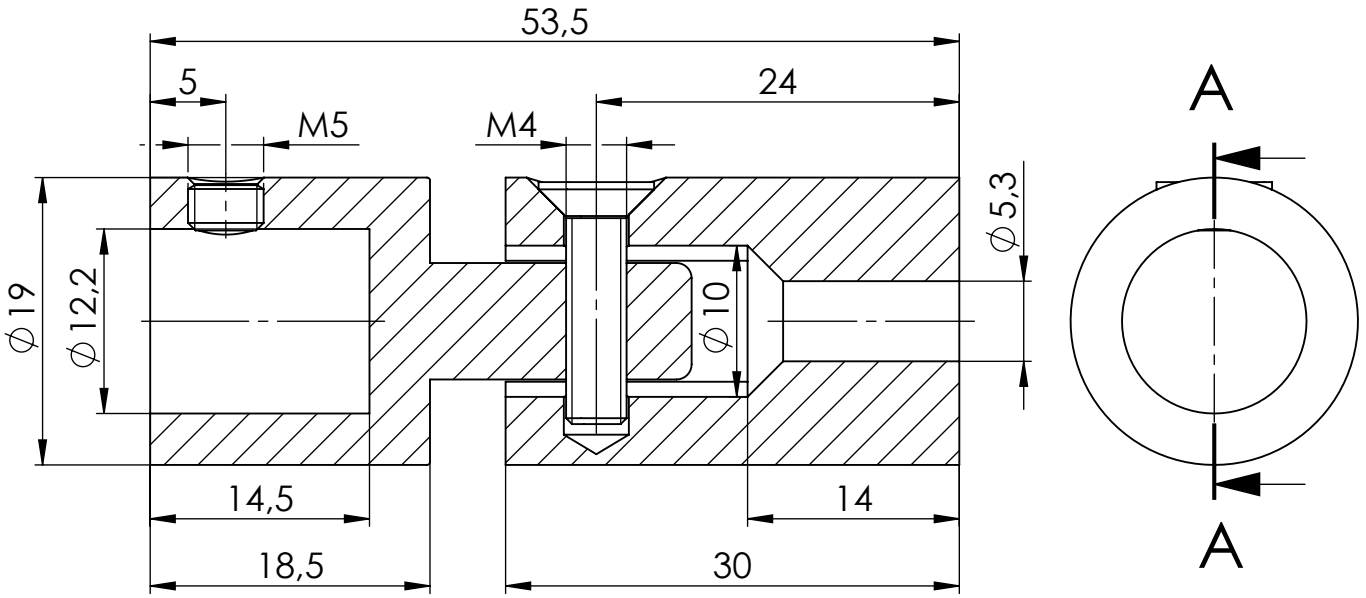

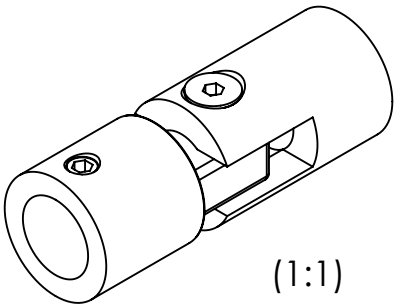

Maßstab/Scale: 2:1	Bemerkung/Comment:	
Material: Brass [chrome]		
Bezeichnung/Description: Wall Connector for Ø12mm		
Artikelnr./Articleno.: BO 5420108_K	Index 01	Blatt/Page 1 von 1 A4

	Datum/Date	Name/Name
Bearb.	06.09.2022	Geier

Diese Zeichnung darf ohne unsere vorherige schriftliche Zustimmung weder vervielfältigt noch Dritten zur Kenntniss gebracht werden

This drawing may not be reproduced and be brought to the knowledge of any third without our prior written consent.

Bohle AG · Dieselstraße 10 · D-42781 Haan T +49 2129 5568-0 · info@bohle.de