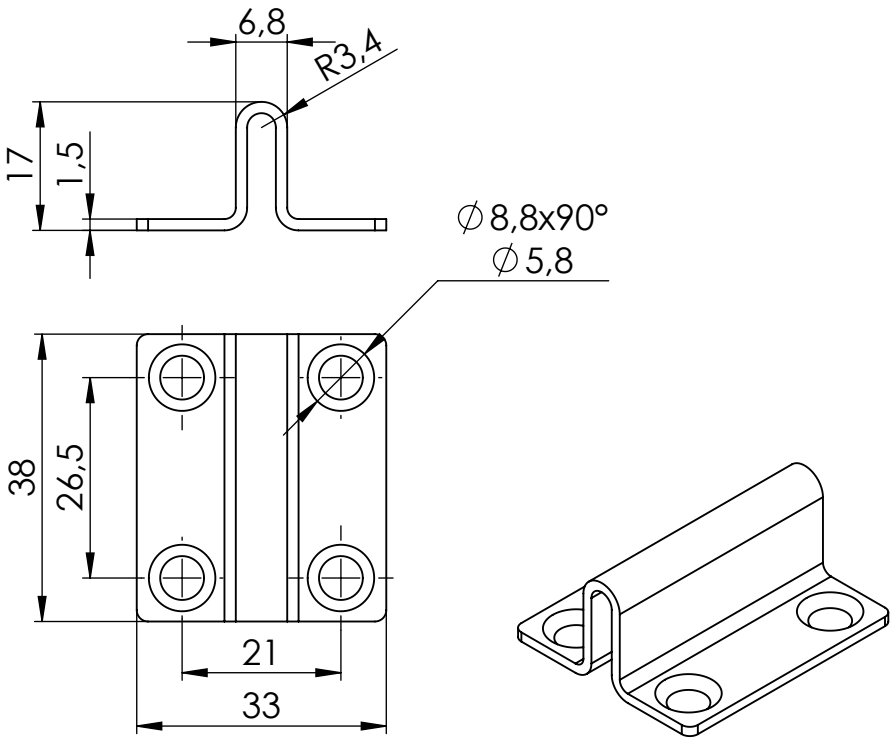

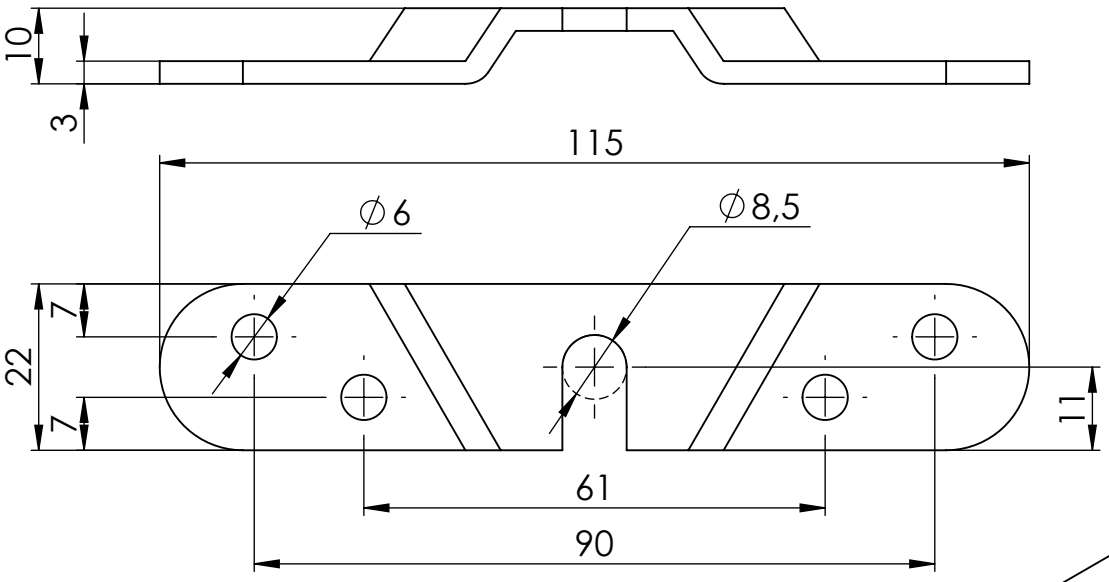

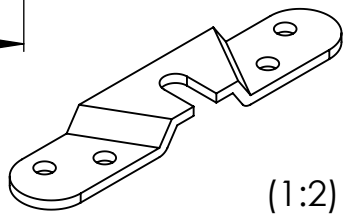

(1:2)

Maßstab/Scale: 1:1	Bemerkung/Comment:	
Material: stainless steel		
Bezeichnung/Description: MasterTrack BT accessory kit for wooden door		
Artikelnr./Articleno.: BO5800013	Index 00-A	Blatt/Page 1 von 1 A4

Bohle

	Datum/Date	Name/Name
Bearb.	15.03.2023	da Silva

Diese Zeichnung darf ohne unsere vorherige schriftliche Zustimmung weder vervielfältigt noch Dritten zur Kenntniss gebracht werden

This drawing may not be reproduced and be brought to the knowledge of any third without our prior written consent.

Bohle AG · Dieselstraße 10 · D-42781 Haan T +49 2129 5568-0 · info@bohle.de