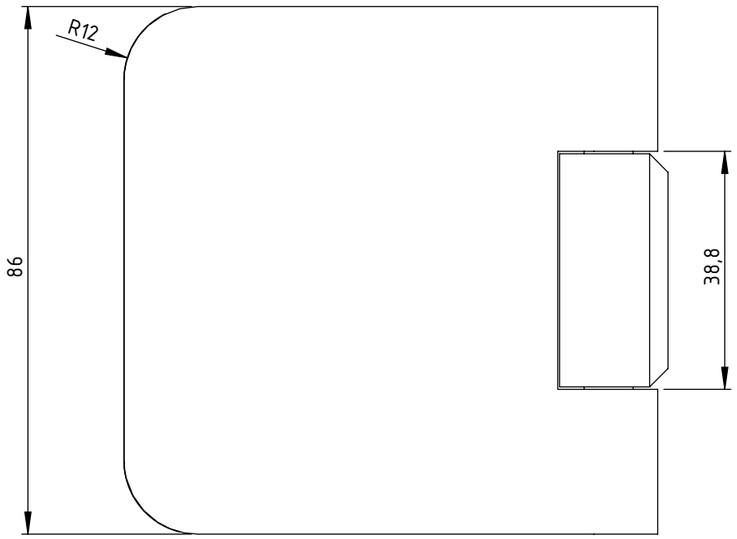

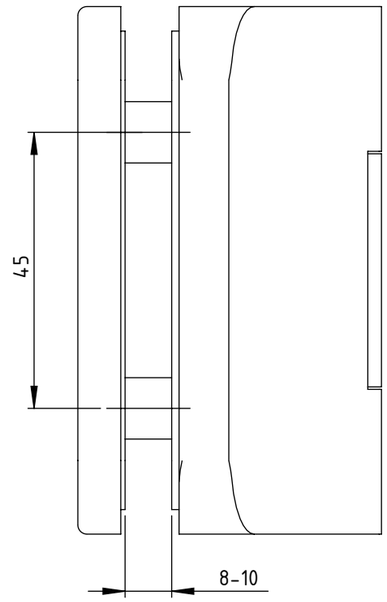

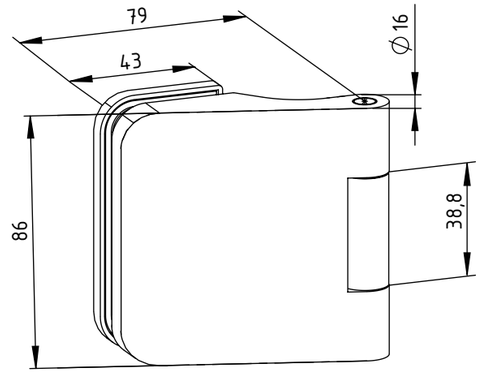

1 : 2

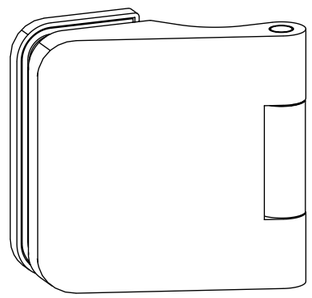

1 : 2

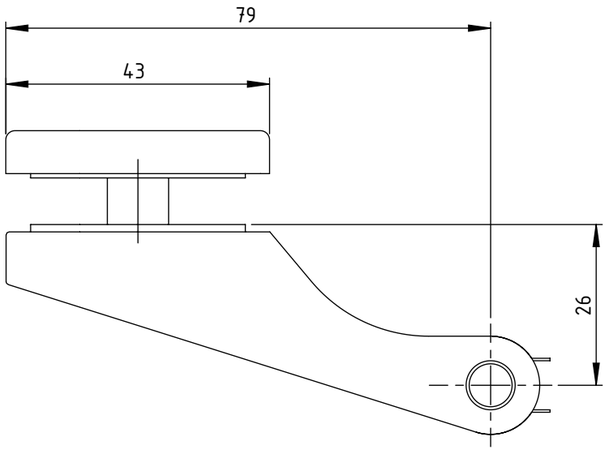

Maßstab/Scale: 1:1	Bemerkung/Comment:	
Material:		
Bezeichnung/Description: Olis glass door hinge with sleeve glass thickness 8-10mm stainless steel look E4/C31		
Artikelnr./Articleno.: BO 5206850	Index	Blatt/Page 1 von 1 A3

Bohle
www.bohle-group.com

	Datum/Date	Name/Name
Bearb.	Geier	12.03.2018

Diese Zeichnung darf ohne unsere vorherige schriftliche Zustimmung weder vervielfältigt noch Dritten zur Kenntniss gebracht werden

This drawing may not be reproduced and be brought to the knowledge of any third without our prior written consent.

Bohle AG · Dieselstraße 10 · D-42781 Haan T +49 2129 5568-0 · info@bohle.de