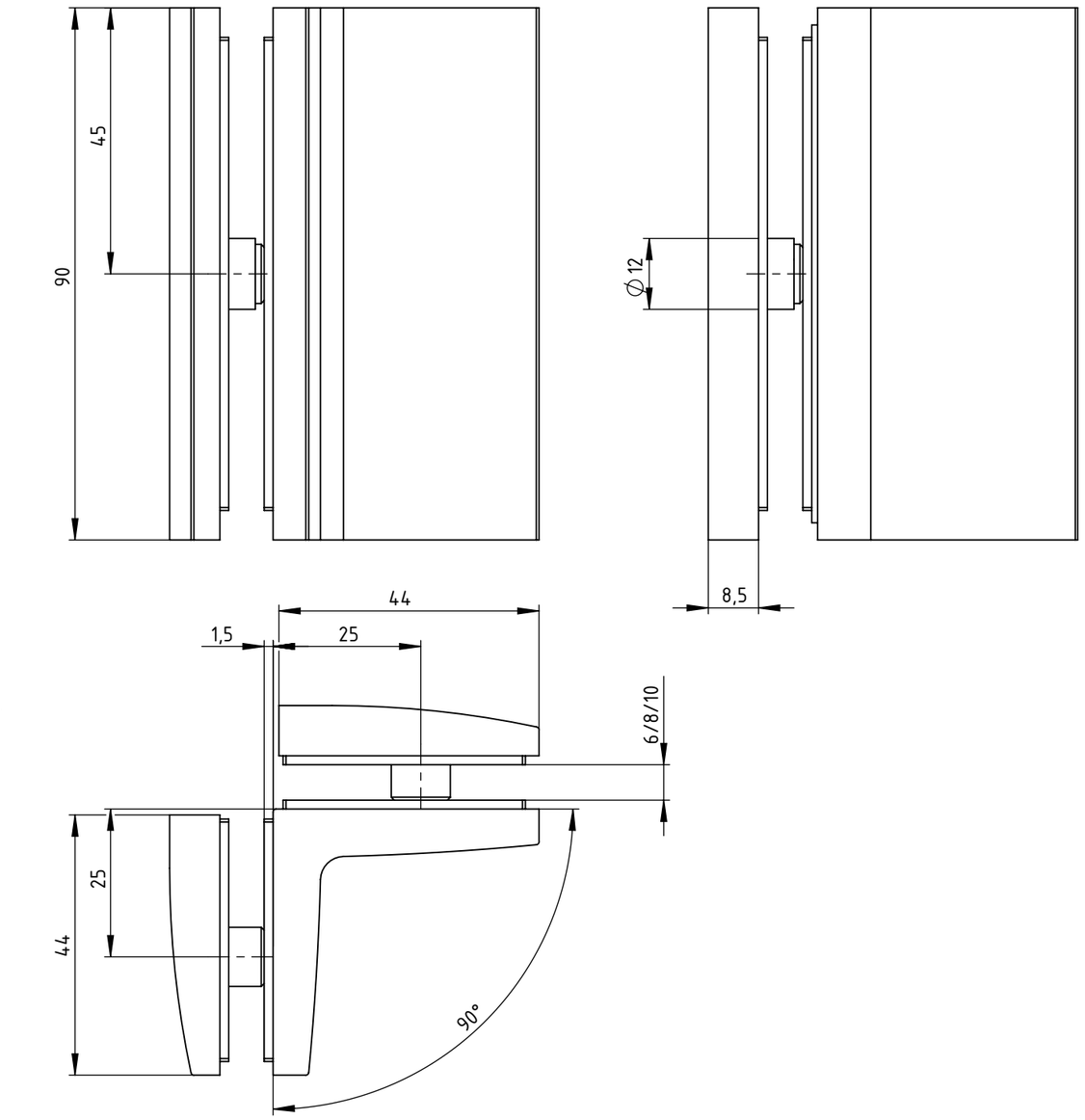


(1:1)

(1:2)

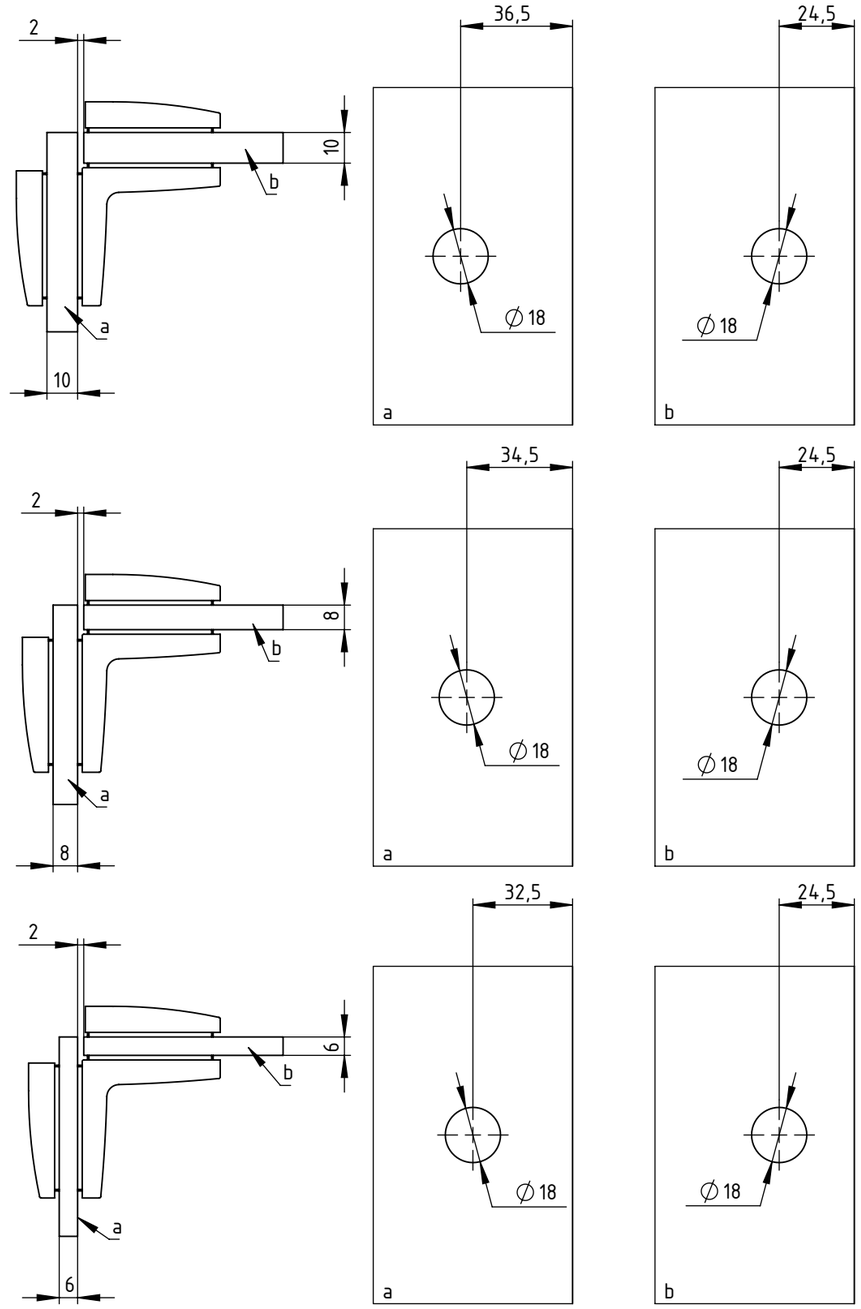


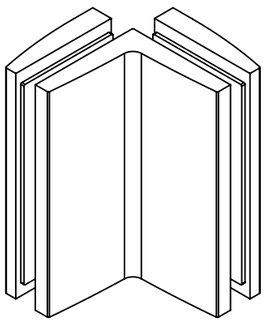

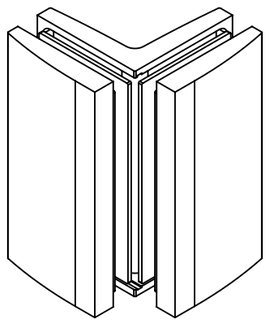

| | | |
|---|---|---|
| Maßstab/Scale: 1:2 | Bemerkung/Comment: | Bohle |
| Finish: shiny chrome plated | | |
| Bezeichnung/Description: Avila corner clamp glass-glass 90° | | Datum/Date · Name/Name |
| | | Bearb. · 14.08.2019 · Da Silva |
| Artikelnr./Articleno.: BO 5215472_K | Index 00-B | Blatt/Page 1 von 1 · A3 |

Diese Zeichnung darf ohne unsere vorherige schriftliche Zustimmung weder vervielfältigt noch Dritten zur Kenntniss gebracht werden

This drawing may not be reproduced and be brought to the knowledge of any third without our prior written consent.

Bohle AG · Dieselstraße 10 · D-42781 Haan T +49 2129 5568-0 · info@bohle.de