Lyon

Übersicht von Befestigungsschrauben an unterschiedlichen Kunststoffprofilen.

Kömmerling

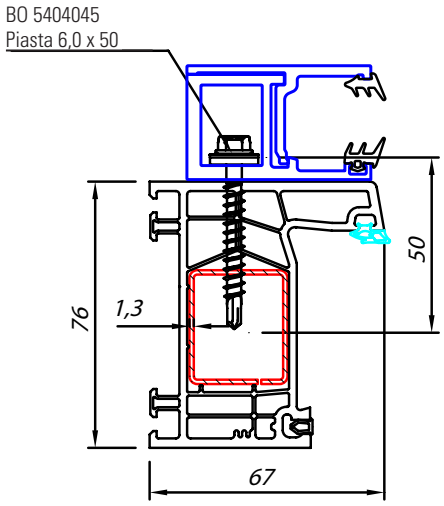

Rehau Geneo

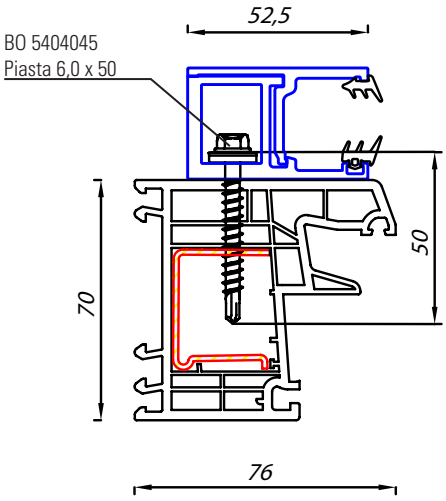

Schüco Corona

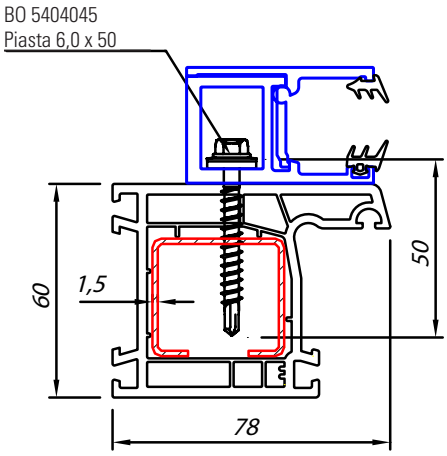

Schüco Living 82 AS

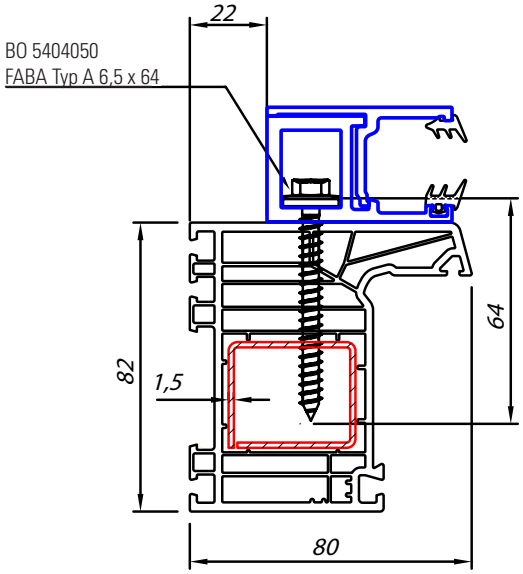

Lyon

Übersicht von Befestigungsschrauben an unterschiedlichen Kunststoffprofilen.

Weru Alfino BB AD

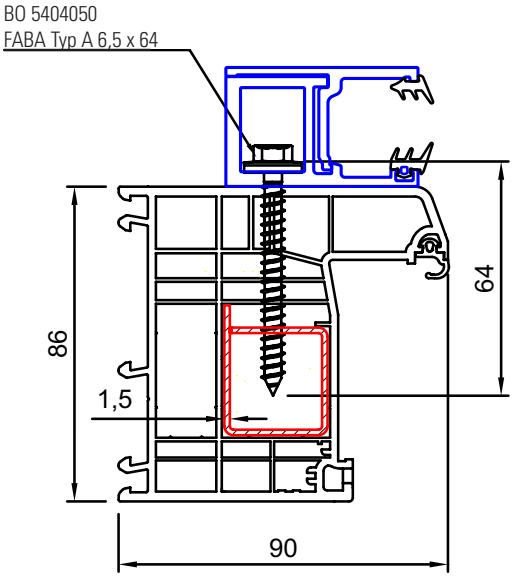

Weru Castello BB

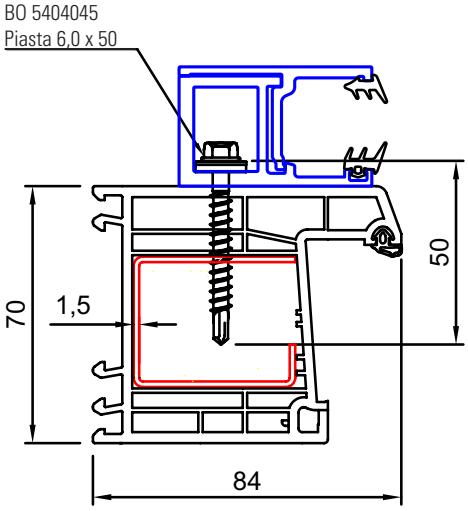
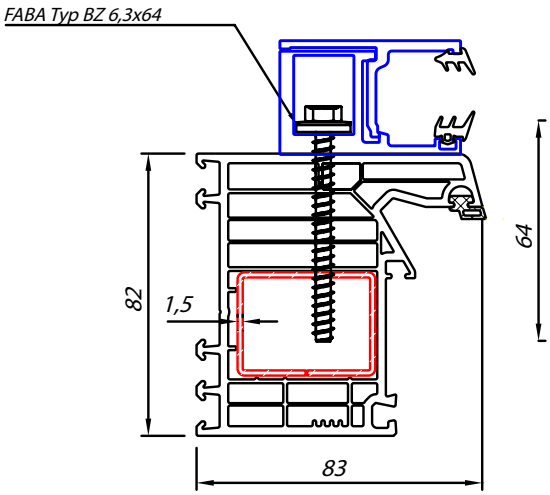
Weka