MASTERTRACK® BT **MONTAJE EN EL TECHO Y EN LA PARED**

Lo más destacado del producto

- Mecanismo simple de sujeción del vidrio para un agarre seguro
- Instalación con y sin acristalamiento fijo
- Ajuste de altura +/-3 mm
- Mecanismo de cierre suave
- Protección segura contra la extracción
- Amortiguador metálico opcional con alta calidad sistema hidráulico y guía de muelle de doble cara
- Posibilidad de apertura sincronizada

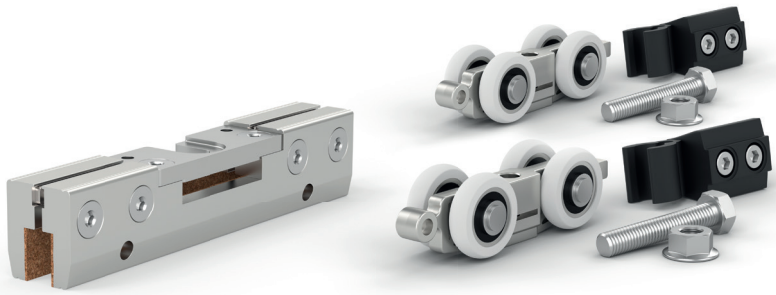

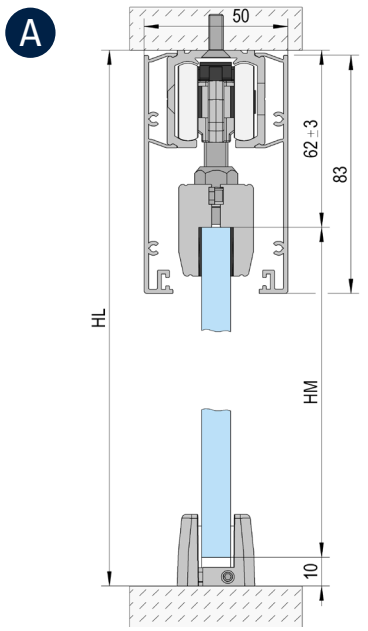

Montaje en el techo / 1 hoja

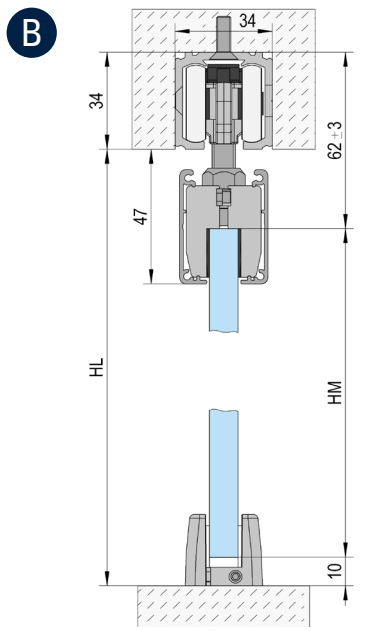

Montaje en el techo / 1 hoja / con tiras de cubierta

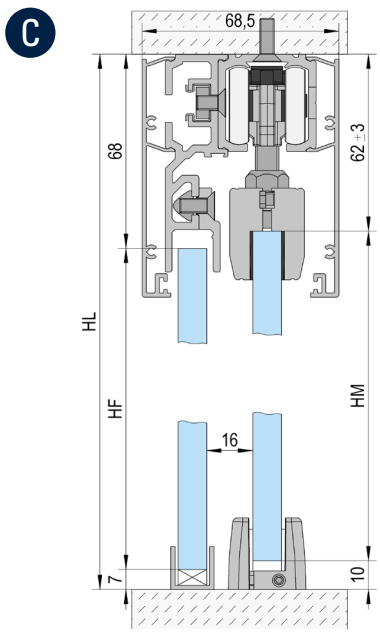

Montaje en el techo / 1 hoja / con acristalamiento fijo

Altura del vidrio (HM) = HL - 70 mm / Parte fija del vidrio (HF) = HL - 75 mm

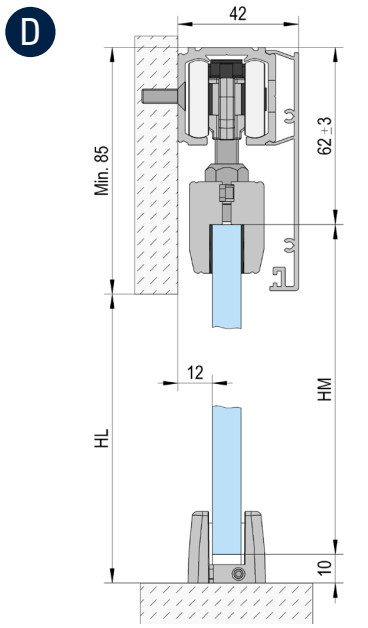

Montaje en la pared / 1 hoja

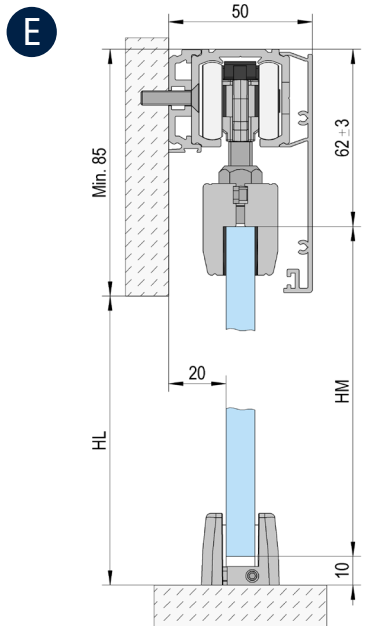

Montaje en pared / 1 hoja / con perfil separador

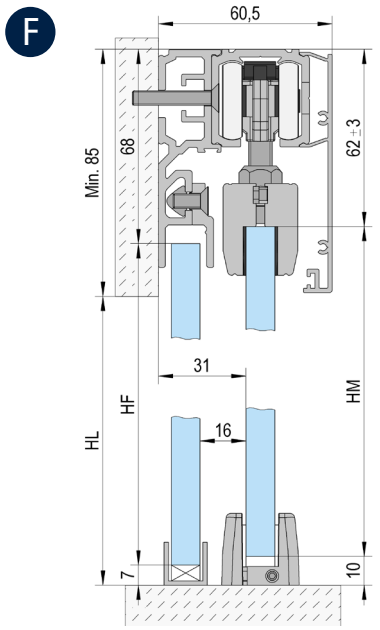

Montaje en pared / 1 hoja / con acristalamiento fijo

Altura del vidrio (HM) = HL + 15 mm / Parte fija del vidrio (HF) = HL + 10 mm

ARTÍCULO	NÚM. ART	A	B	C	D	E	F
Carril 2/3/4/6m	BO 5802011/5803011/5804011/5806011	1x	1x	1x	1x	1x	1x
Perfil auxiliar para acristalamientos fijos 2m	BO 5802031			*			*
Bandas y tapas de cubierta para Juego de dos pinzas para vidrior	BO 5801271		1x				
Perfil distanciador de pared 2m	BO 5802061					*	
Carro	BO 5800002	1x	1x	1x	1x	1x	1x
Mecanismo de amortiguación**	BO 5800060/5800080/5800120	2x**	2x**	2x**	2x**	2x**	2x**
Pinza para vidrio	BO 5800001	2x	2x	2x	2x	2x	2x
Tapa lateral 2/3/4/6m	BO 5802021/5803021/5804021/5806021	2x		2x	1x	1x	1x
Guía inferior	BO 5700005	1x	1x	1x	1x	1x	1x
Perfiles en U 2,5/5m	BO 6703434/6703446			1x			1x

* La cantidad depende de la longitud del carril.
** Alternativa a la corredera BO 5800002 - Las correderas están integradas en las compuertas retráctiles. Para instalar la amortiguación en ambos lados, se sustituyen dos carros por dos amortiguadores retráctiles.