MASTERTRACK® BT
MONTAGGIO A SOFFITTO E A PARETE

Caratteristiche principali del prodotto

- Semplice meccanismo di serraggio del vetro per una presa sicura
- Installazione con e senza vetri fissi
- Regolazione altezza +/-3 mm
- Meccanismo di chiusura silenzioso
- Protezione anti-sollevamento sicura
- Ammortizzatore metallico opzionale con idraulica di alta qualità e guida a molla bilaterale
- Apertura sincrona possibile

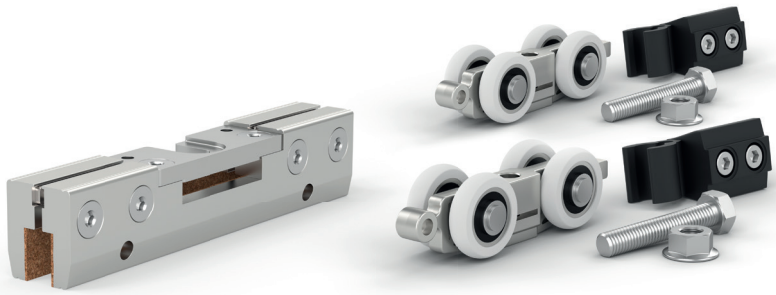

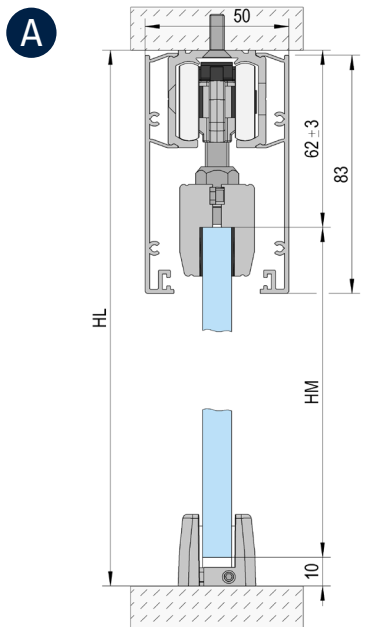

Montaggio a soffitto / 1 anta

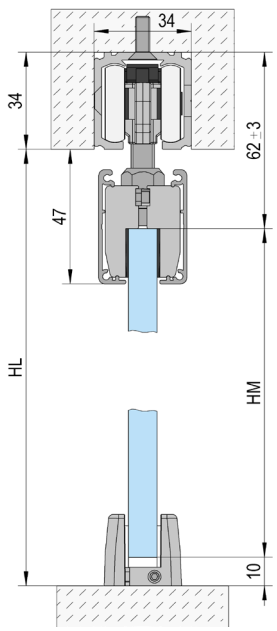

Montaggio a soffitto / 1 anta / con coperchi bassi

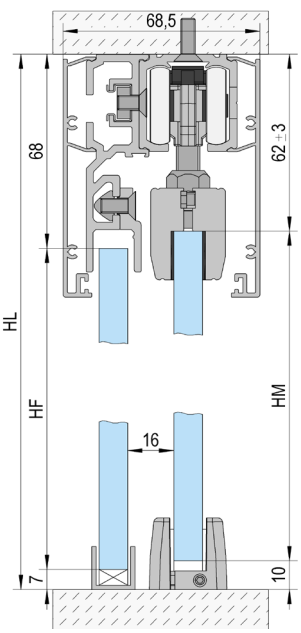

Montaggio a soffitto / 1 anta / con fisso

Altezza vetro (HM) = HL - 70 mm / Fisso (HF) = HL - 75 mm

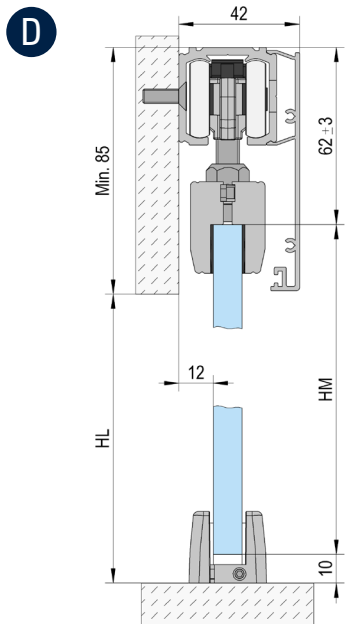

Montaggio a parete / 1 anta

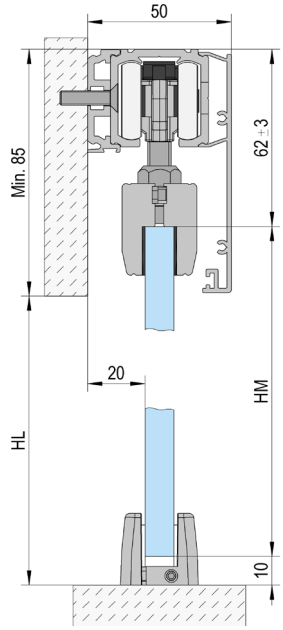

Montaggio a parete / 1 anta / con profilo distanziatore

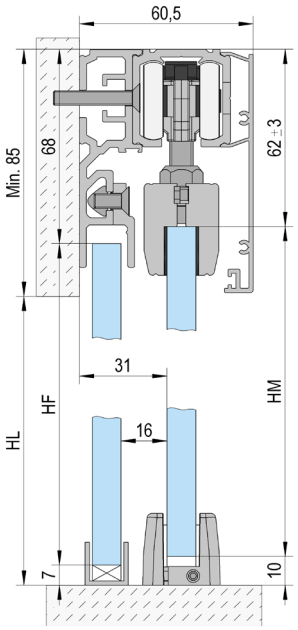

Montaggio a parete / 1 anta / con fisso

Altezza vetro (HM) = HL + 15 mm / Fisso (HF) = HL + 10 mm

PRODOTTO	ARTICOLO N°.	A	B	C	D	E	F
Binari di scorrimento 2/3/4/6m	BO 5802011/5803011/5804011/5806011	1x	1x	1x	1x	1x	1x
Profilo supplementare per laterali fissi 2m	BO 5802031			*			*
Telaio e coperchi per Pinze vetro, paio	BO 5801271		1x				
Profilo distanziatore 2m	BO 5802061					*	
Carrelli	BO 5800002	1x	1x	1x	1x	1x	1x
Meccanismo ammortizzatore**	BO 5800060/5800080/5800120	2x**	2x**	2x**	2x**	2x**	2x**
Pinza vetro	BO 5800001	2x	2x	2x	2x	2x	2x
Coperchio 83 mm altezza 2/3/4/6m	BO 5802021/5803021/5804021/5806021	2x		2x	1x	1x	1x
Guida a pavimento	BO 5700005	1x	1x	1x	1x	1x	1x
Canalina a U 2.5/5m	BO 6703434/6703446			1x			1x

* * La quantità dipende dalla lunghezza.
** Alternativa al carrello BO 5800002 – I carrelli sono integrati negli ammortizzatori retrattili. Per installare l'ammortizzatore su entrambi i lati, due carrelli sono sostituiti da due ammortizzatori retrattili.