MASTERTRACK® BT
MONTAJE A RAS DE TECHO

Lo más destacado del producto

- Instalación con y sin acristalamiento fijo
- Mecanismo simple de sujeción del vidrio para un agarre seguro
- Ajuste de altura +/-3 mm
- Mecanismo de cierre suave
- Protección contra la extracción segura
- Los componentes pueden ser revisados en cualquier momento
- Guía de suelo flotante con solución de dos carriles
- Versión de 2 hojas con función de conductor
- Amortiguador metálico opcional con alta calidad sistema hidráulico y guía de muelle de doble cara

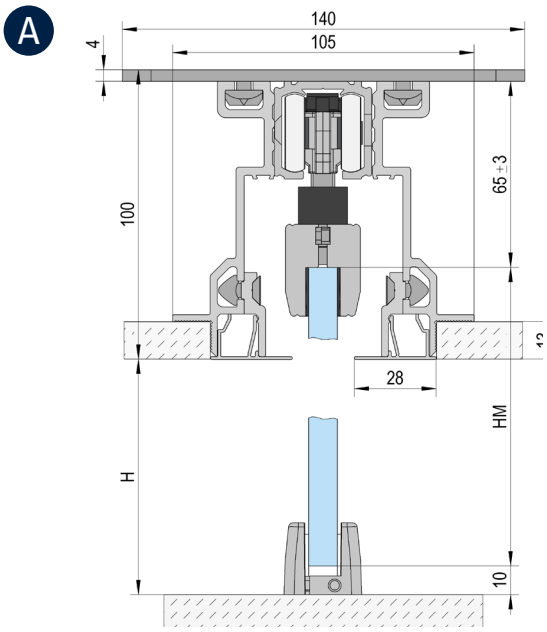

Montaje en el techo / 1 hoja

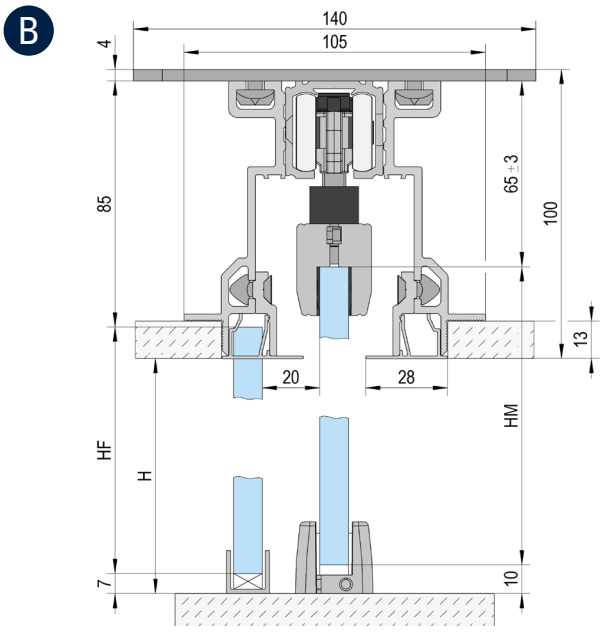

Montaje en el techo / 1 hoja / con acristalamiento fijo

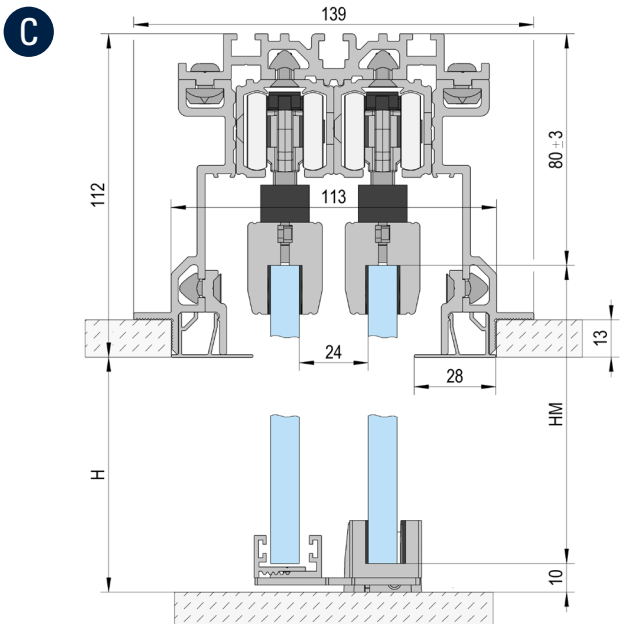

Montaje en el techo / 2 hojas

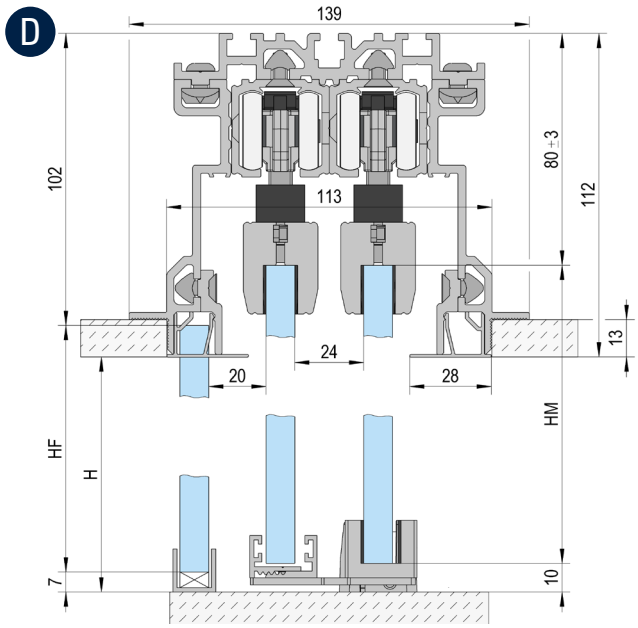

Montaje en el techo / 2 hojas / con acristalamiento fijo

Altura del vidrio (HM) = H +11 mm
Parte fija del vidrio (HF) = H + 4 mm

ARTÍCULO	NÚM. ART	A	B	C	D
Carril 2/3/4/6m	BO 5802011/5803011/5804011/5806011	1x	1x	2x	2x
Conjunto de perfiles para el montaje en el techo de 1 hoja 3/6m	BO 5803051/5806051	1x	1x		
Conjunto de perfiles para el montaje en el techo de 2 hoja 3/6m	BO 5803061/5806061			1x	1x
Carro	BO 5800002	1x	1x	2x	2x
Mecanismo de amortiguación*	BO 5800060/5800080/5800120	2x*	2x*	4x*	4x*
Juego de pinzas para vidrio para un montaje enrasado en el techo incl. guía de suelo, para una puerta	BO 5800011	1x	1x		
Juego de pinzas para vidrio para un montaje enrasado en el techo incl. guía de suelo, para dos puertas	BO 5800012			1x	1x
Perfiles en U 2,5/5m	BO 6703434/6703446		1x	1x	

* Alternativa a la corredera BO 5800002 - Las correderas están integradas en las compuertas retráctiles. Para instalar la amortiguación en ambos lados, se sustituyen dos carros por dos amortiguadores retráctiles.