MASTERTRACK® BT
MONTAGGIO A INCASSO

CCC

- Installazione con e senza vetri fissi
- Semplice meccanismo di serraggio del vetro per una presa sicura
- Regolazione altezza +/-3 mm
- Meccanismo di chiusura silenzioso
- Protezione anti-sollevamento sicura
- Revisione dei componenti possibile in qualsiasi momento
- Guida a pavimento flottante con soluzione a due corsie
- Versione a 2 ante con funzione driver
- Ammortizzatore metallico opzionale con idraulica di alta qualità e guida a molla bilaterale

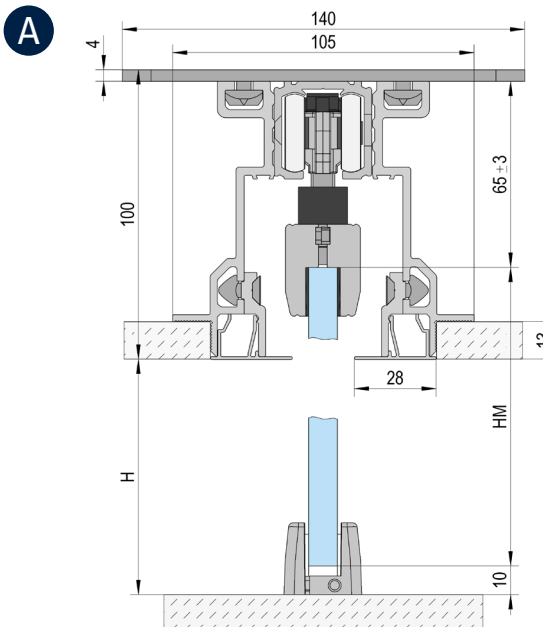

Montaggio a soffitto / 1 anta

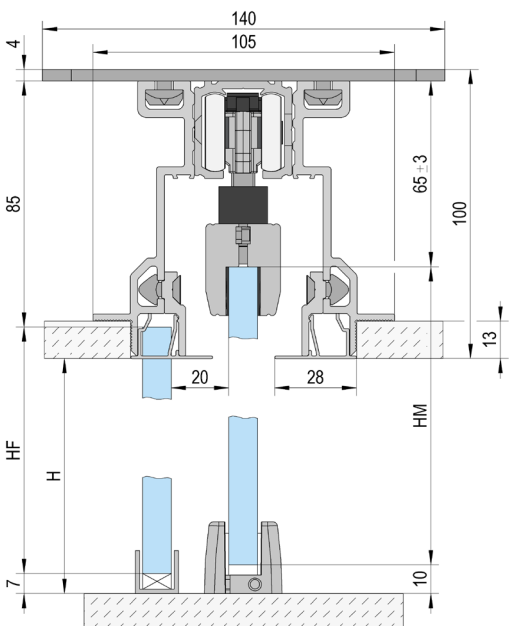

Montaggio a soffitto / 1 anta / con fisso

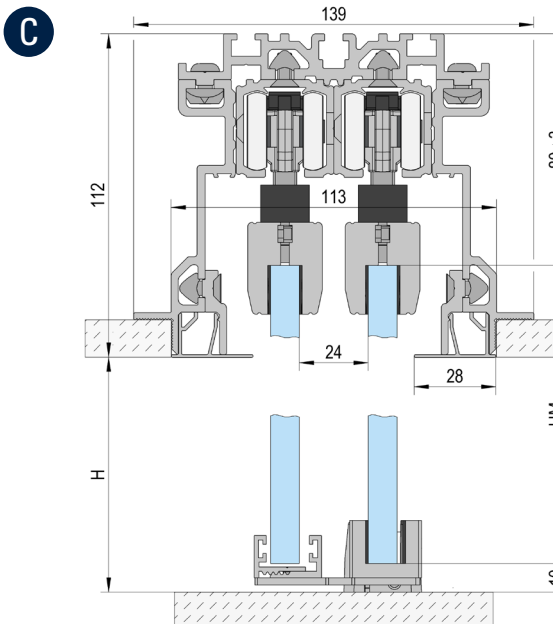

Montaggio a soffitto / 2 ante

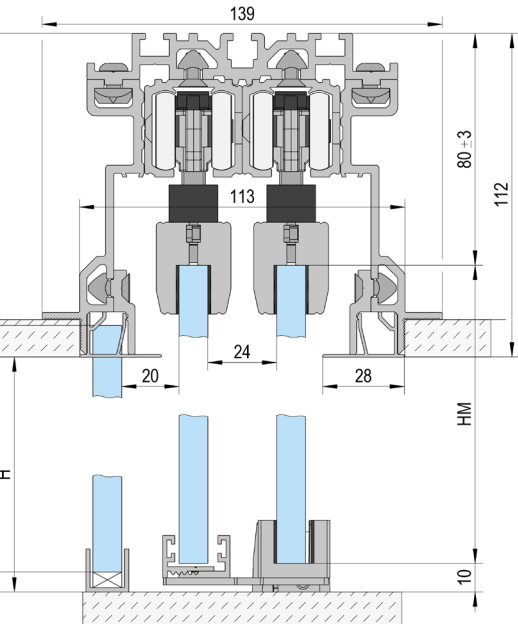

Montaggio a soffitto / 2 ante / con fisso

Altezza vetro (HM) = H +11 mm
Parte fissa in vetro (HF) = H + 4 mm

PRODOTTO	ARTICOLO N°.	A	B	C	D
Binario Superiore 2/3/4/6m	BO 5802011/5803011/5804011/5806011	1x	1x	2x	2x
Set profilo per l'installazione a incasso per una porta 3/6m	BO 5803051/5806051	1x	1x		
Set profilo per l'installazione a incasso per due porte 3/6m	BO 5803061/5806061			1x	1x
Carrelli	BO 5800002	1x	1x	2x	2x
Meccanismo ammortizzatore*	BO 5800060/5800080/5800120	2x*	2x*	4x*	4x*
Set pinze vetro per l'installazione a incasso guida a pavimento compresa, per una porta	BO 5800011	1x	1x		
Set pinze vetro per l'installazione a incasso guida a pavimento compresa, per due porte	BO 5800012			1x	1x
Canalina a U 2.5/5m	BO 6703434/6703446		1x	1x	

* Alternativa al carrello BO 5800002 - I carrelli sono integrati negli ammortizzatori retrattili. Per installare l'ammortizzatore su entrambi i lati, due carrelli sono sostituiti da due ammortizzatori retrattili.