MASTERTRACK® BT
SOLUCIÓN TELESCÓPICA

Lo más destacado del producto

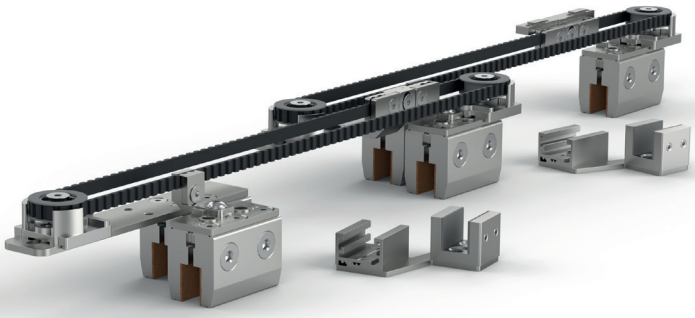

- Movimiento simultáneo de puertas de dos o tres hojas
- Guía de suelos flotantes
- Mecanismo simple de sujeción del vidrio para un agarre seguro
- Instalación con o sin acristalamiento fijo
- Ajuste de altura +/-3 mm
- Mecanismo de cierre suave
- Protección contra la extracción segura
- Amortiguador metálico opcional con alta calidad sistema hidráulico y guía de muelle de doble cara

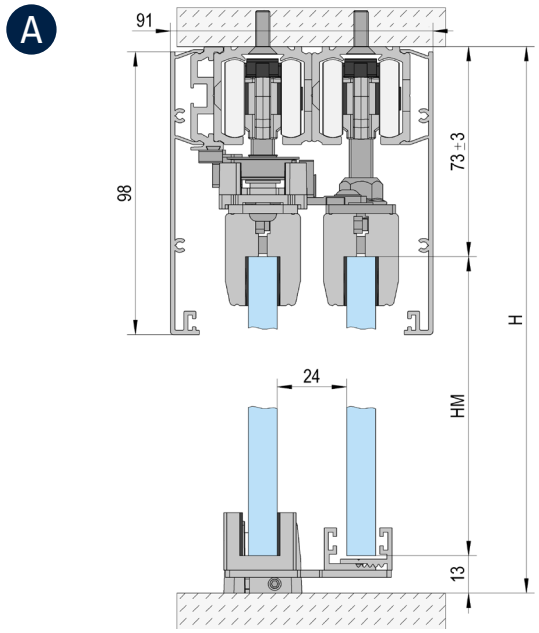

Montaje en el techo / 2 hojas

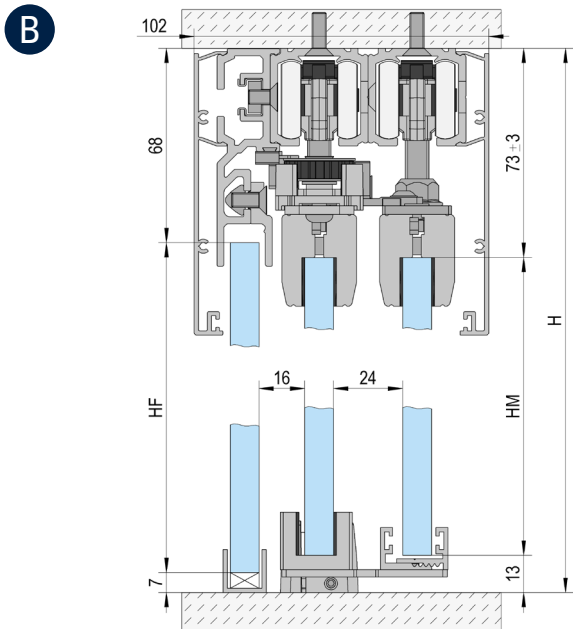

Montaje en el techo / 2 hojas / con acristalamiento fijo

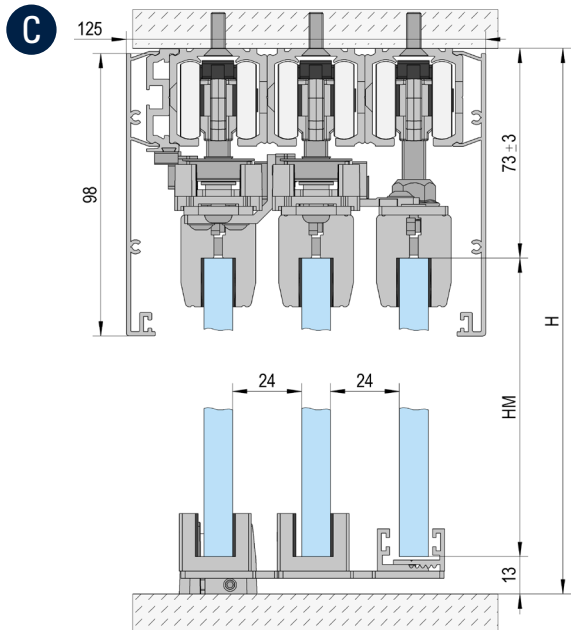

Montaje en el techo / 3 hojas

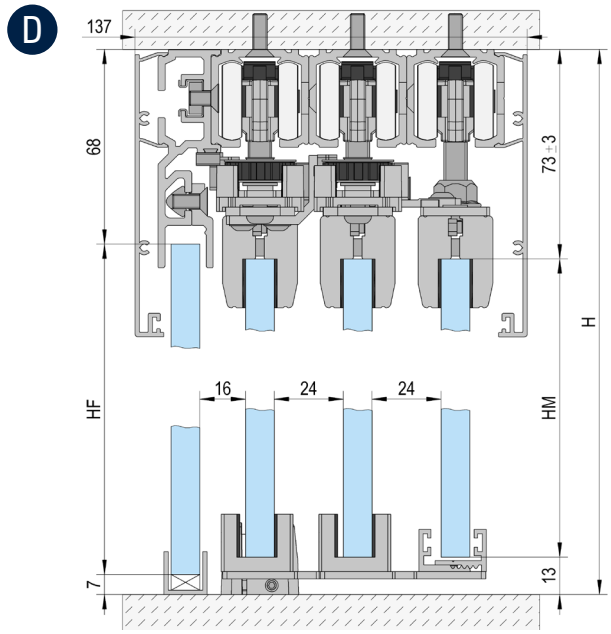

Montaje en el techo / 3 hojas / con acristalamiento fijo

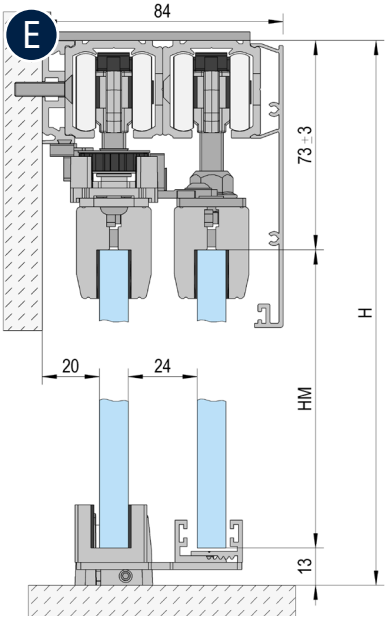

Wandmontage / 2-flügig

Altura del cristal (HM) = H - 87 mm / Parte fija del cristal (HF) = H - 75 mm

ARTÍCULO	NÚM. ART	A	B	C	D	E
Carril 2/3/4/6m	BO 5802011/5803011/5804011/5806011	2x	2x	3x	3x	2x
Perfil auxiliar para acristalamientos fijos	BO 5802031		*		*	
Perfil distanciador de pared 2m	BO 5802061	*		*		*
Juego de accesorios Telescópico	BO 5800006	1x	1x			1x
Juego de accesorios Telescópico	BO 5800007			1x	1x	
Carro	BO 5800002	2x	2x	3x	3x	2x
Mecanismo de amortiguación**	BO 5800060/5800080/5800120	4x**	4x**	6x**	6x**	4x**
Glasklemme	BO 5800001	4x	4x	6x	6x	4x
Tapa lateral Altura 2/3/4/6m	BO 5802041/5803041/5804041/5806041	2x	2x	2x	2x	1x
Guía inferior	BO 5700005	1x	1x	1x	1x	1x
Adaptador para Montaje a pared	BO 5800010					*
Perfiles en U 2,5/5m	BO 6703434/6703446		1x		1x	

* La cantidad depende de la longitud del carril.
** Alternativa a la corredera BO 5800002 - Las correderas están integradas en las compuertas retráctiles. Para instalar la amortiguación en ambos lados, se sustituyen dos carros por dos amortiguadores retráctiles.