Wood's

Sistema di Sollevamento Powr-Grip®

BO W32DA4S

4 Ventose
320 kg

Specifiche

- Regolabile in base ai diversi requisiti di trasporto e di installazione in condizioni di spazio limitate
- Struttura compatta, robusta
- Per cantieri e uso in vetreria
- Alta capacità di tenuta e grande sicurezza grazie al doppio circuito del vuoto
- Alimentazione indipendente

Dati Tecnici

Sistema di sollevamento Powr-Grip® di Wood

Descrizione	Il sistema di sollevamento Powr-Grip® P11104DC si presta all'utilizzo con gru o altre attrezzature disollevamento. Il carico è trattenuto dal vuoto. Il sistema di sollevamento può venire ruotato manualmente di 180° con un basculamento di 90°.
Ventose	Quattro ventose di gomma, durezza shore 55, confiltro, diametro 28 cm, piatte con labbra di tenuta.
Capacità di tenuta	Calcolata a -54 kPa osu una superficie piana, non porosa.
Per ventosa:	80 kg
Max.:	320 kg
Peso dell'unità di sollevamento:	34 kg
Potenza di esercizio	12 volt DC, 10 amps
Capacità batterie	7 Ah
Rotazione	180° manuale, con tre punti di fermo
Basculamento	90° manuale, blocco in posizione verticale
Pompa a vuoto	Pompa a membrana, 28 l/min
Doppio circuito di ventose	Nel caso in cui un circuito del vuoto non funzionasse, il secondo circuito garantisce che il carico nominale di 320 kg sia mantenuto. Il malfunzionamento di un circuito del vuoto viene rivelato otticamente/acusticamente.
Serbatoi del vuoto	Grandi serbatoi del vuoto impediscono un'immediata perdita di vuoto, allungano gli intervalli di lavoro aumentando quindi la durata della batteria.
Indicatore del vuoto	Il livello del vuoto viene indicato su una scala kPa negativa.
Avvio di perdita del vuoto	Una spia rossa e un cicalino vengono attivati fino al raggiungimento di un livello di vuoto sufficiente (superiore a -54 kPa) che è necessario per sollevare il carico massimo come quando la pompa è in funzione per generare un vuoto maggiore durante il processo di sollevamento.
Altitudine max. funzionamento	1.800 m ASL
Temperature di funzionamento	Da 0° a +40° C
Durata	Questo sistema di sollevamento è stato costruito per un minimo di 20.000 cicli se utilizzato e mantenuto come previsto. A parte le ventose, gli elementi filtranti e altre parti soggette ad usura.
Art. No.	BO W32DA4S

Dimensioni:

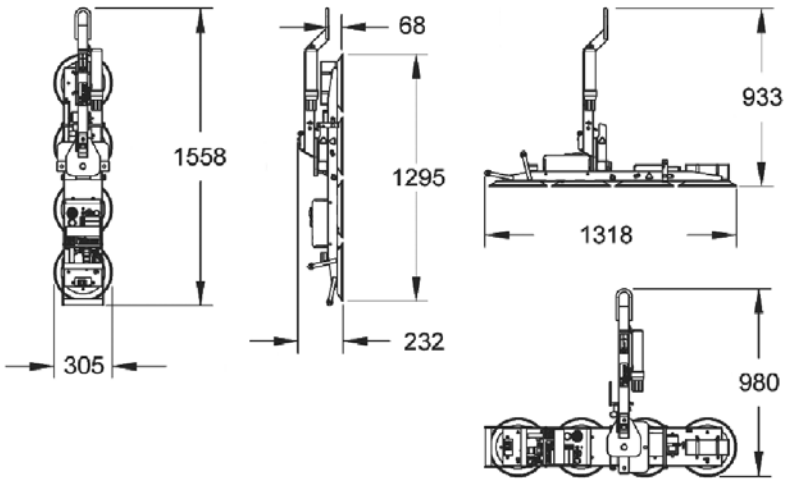

Le caratteristiche tecniche possono subire variazioni!