Lavorazione vetro per cerniere linea Studio Private

Porta in vetro quando si utilizzano telai standard secondo DIN 18101

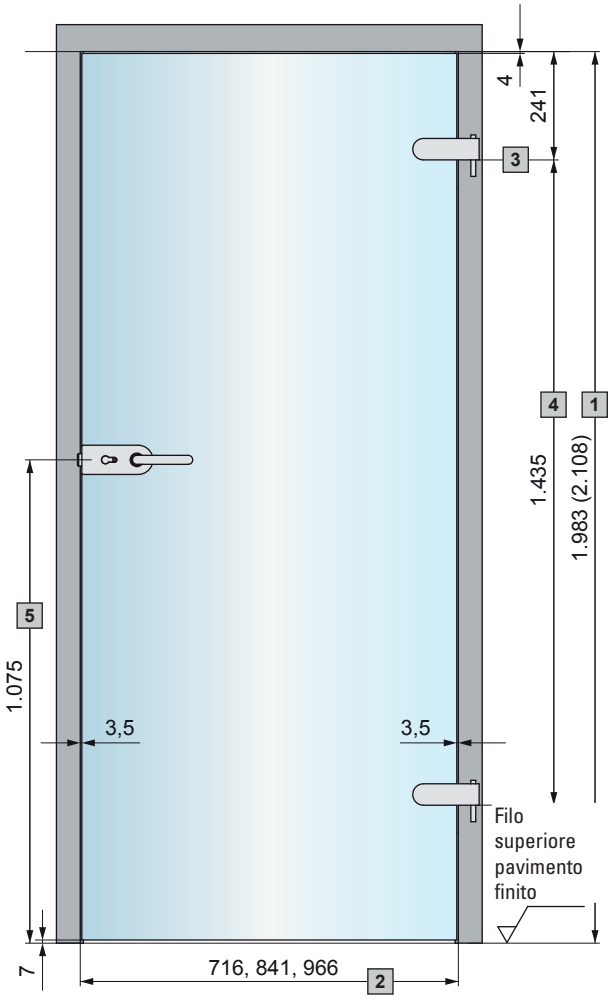

Porta standard con lavorazione del vetro

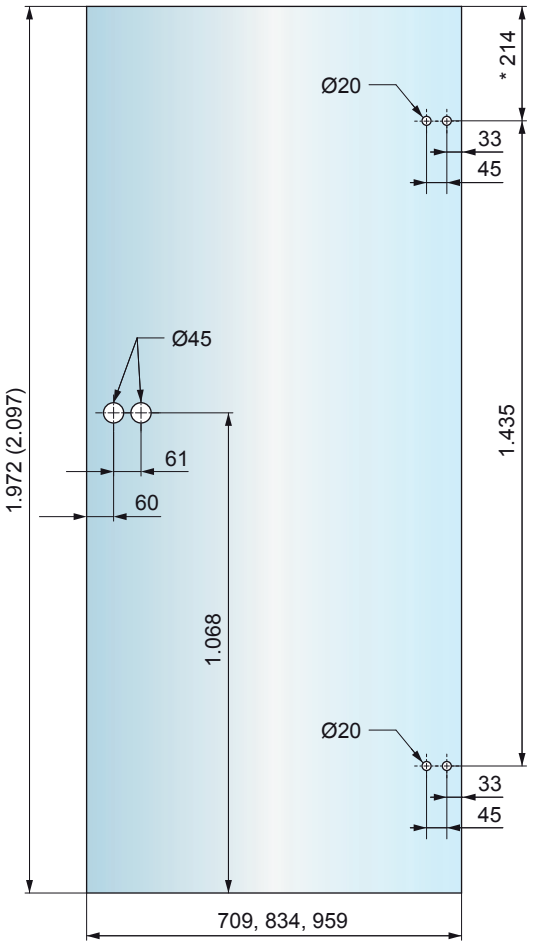

* 214 mm - V3614, pivot del telaio avvitato, V8600/V8610V8610

Legenda:

1 Dimensione / altezza battuta del telaio
2 Dimensione / larghezza battuta del telaio
3 Dimensioni delle cerniere di riferimento secondo DIN 18268
4 Distanza cerniere secondo DIN 18111
5 Bordo superiore del pavimento finito (OKFF) fino al centro della chiusura della porta

Montaggio

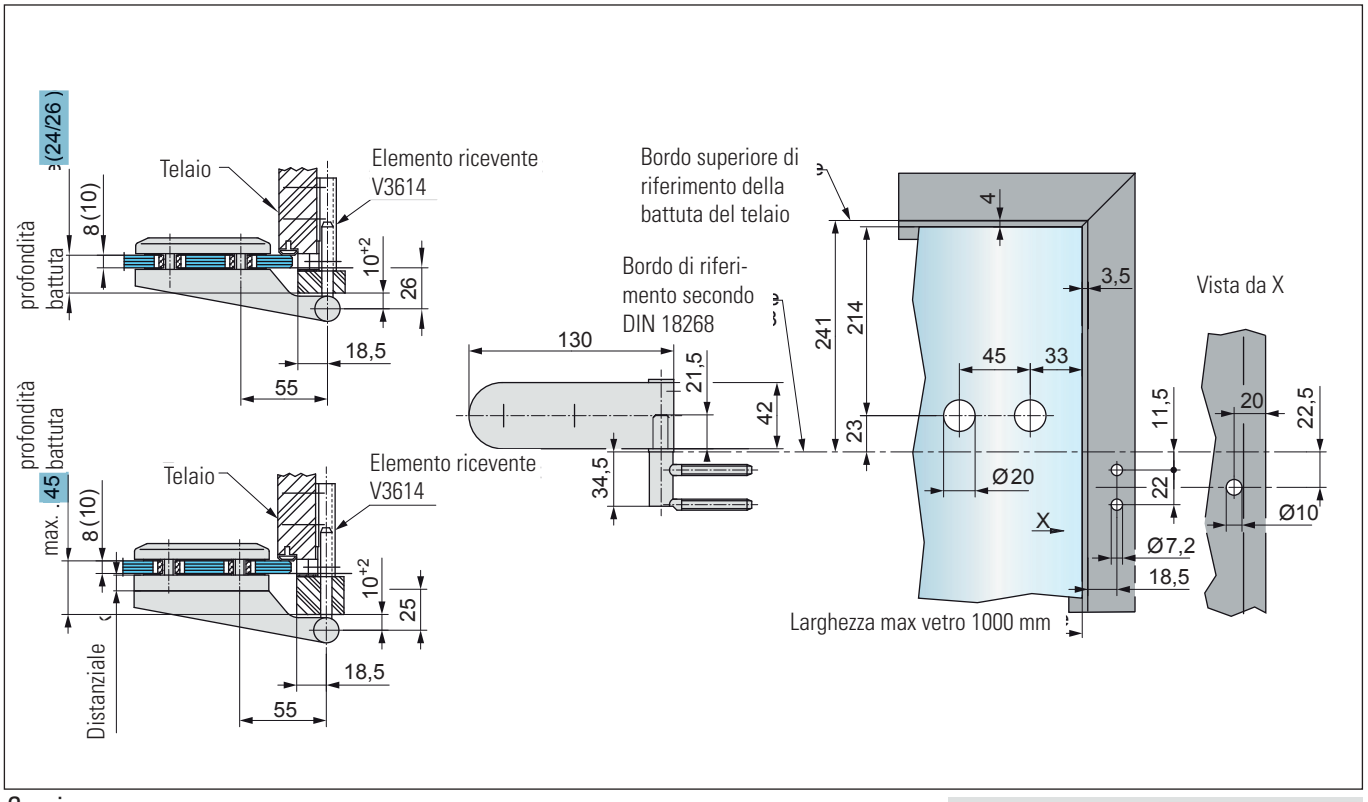

Cerniera
Art.-Nr. BO 5206813, BO 5206814, BO 5206823, BO 5206824
Pivot telaio per telai in legno
Art.-Nr. BO 5206641

Profondità battuta	Peso porta max
24 mm	45 kg
26 - 45 mm	42 kg

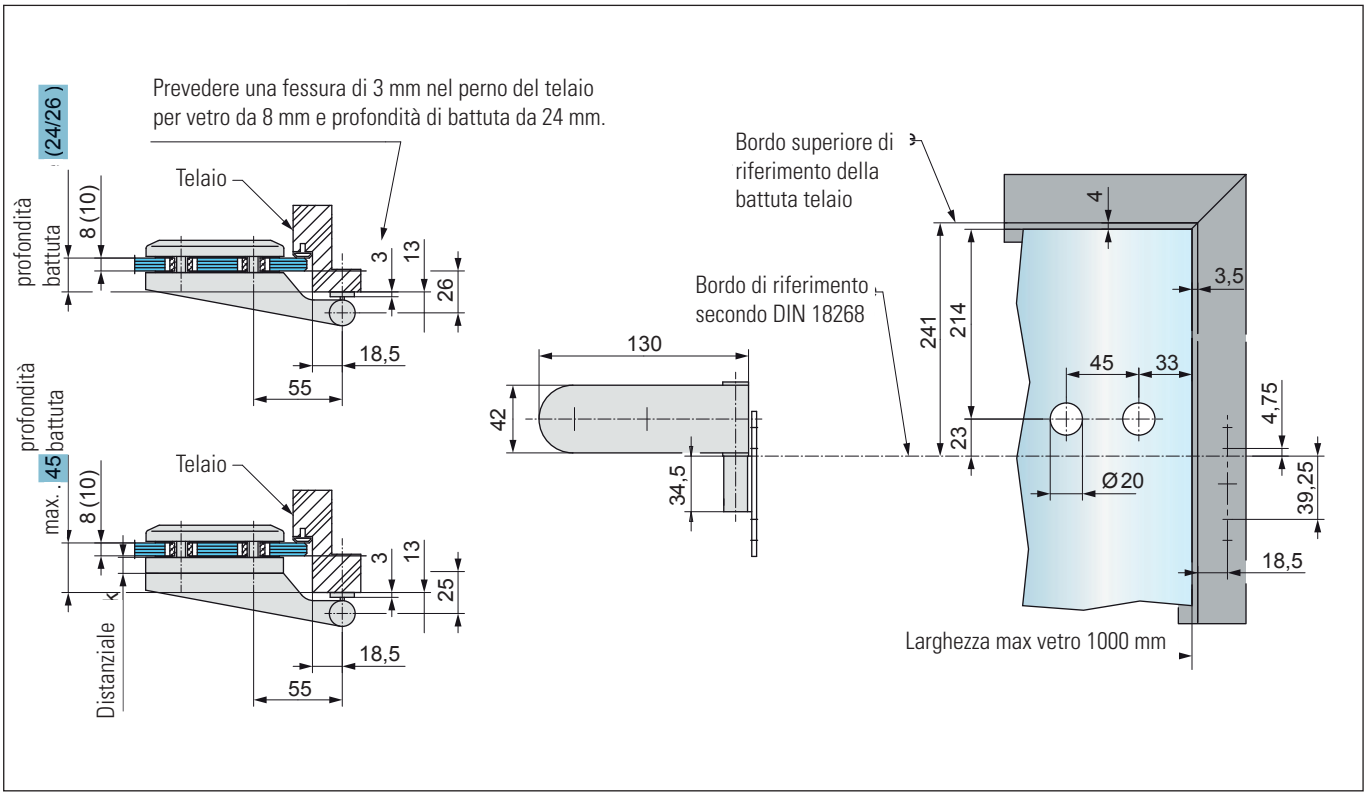

Cerniera
Art.-Nr. BO 5206813, BO 5206814, BO 5206823, BO 5206824
Pivot telaio per telai in legno
Art.-Nr. BO 5206642

Profondità battuta	Peso porta max
24 mm	45 kg
26 - 45 mm	42 kg

Montaggio

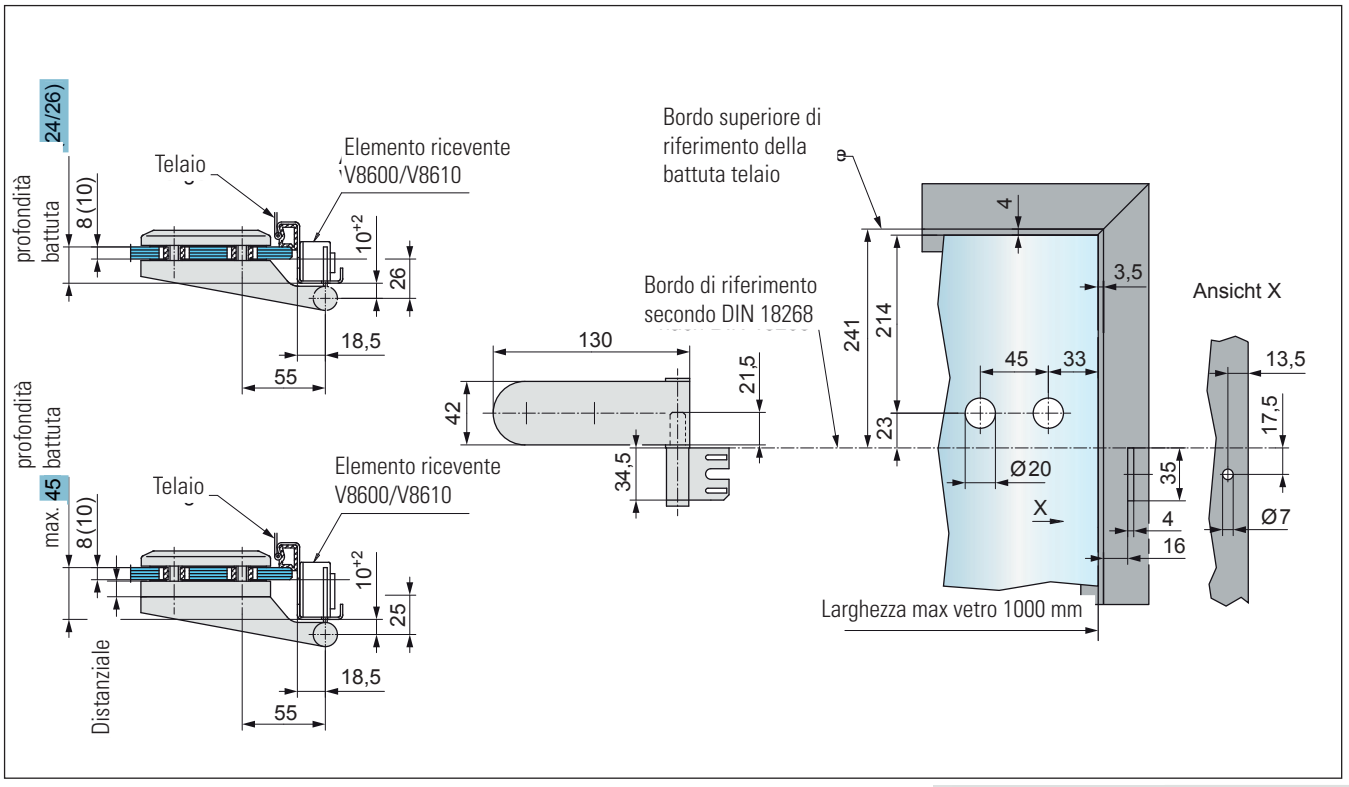

Cerniera
Art.-Nr. BO 5206813, BO 5206814, BO 5206823, BO 5206824
Pivot telaio per telai in legno
Art.-Nr. BO 5206643

Profondità battuta	Peso porta max
24 mm	45 kg
26 - 45 mm	42 kg