Bisagra vitris penda/bipenda para puertas correderas de vitrina

Este sistema de puertas con una puerta (penda) o con dos puertas (bipenda) está pensado para vidrios de hasta 8 mm de espesor. El sistema modular comprende los carros de rodamiento, los perfiles de suspensión, los perfiles de cubierta, el carril guía y los accesorios. La tecnología de rodamientos de alta calidad tiene un sistema de carros ocultos (con una resistencia máx. de 50 kg con 4 carros) y sus ventajas de montaje son las mismas que presenta el programa supra. Resulta perfecto para todas las aplicaciones en que se precise una base sin herrajes ni tratamiento alguno (p. ej., en un mostrador al público o en los suelos de parquet).

Medidas de deducción del vidrio y cálculos para el perfil
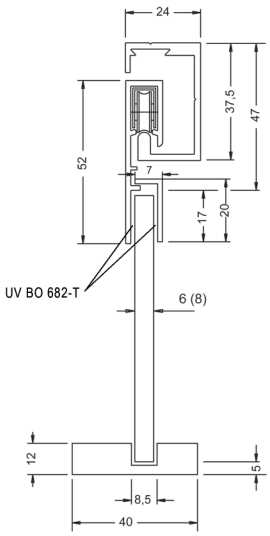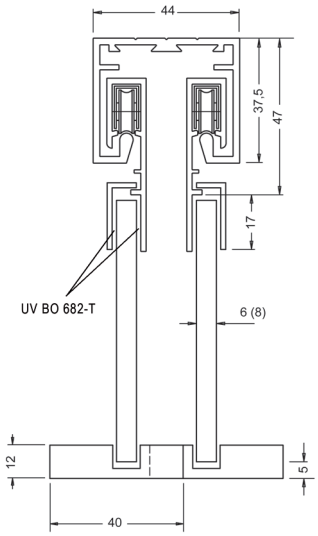
Medidas de deducción del vidrio = altura de montaje - 52 mm
Recomendación para el pegado: adhesivo UV B 682-T, BO 5209393 - 96